アルミ枠

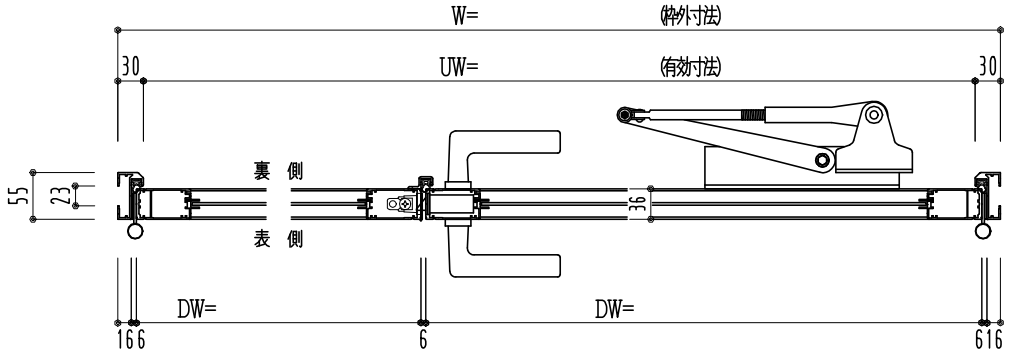

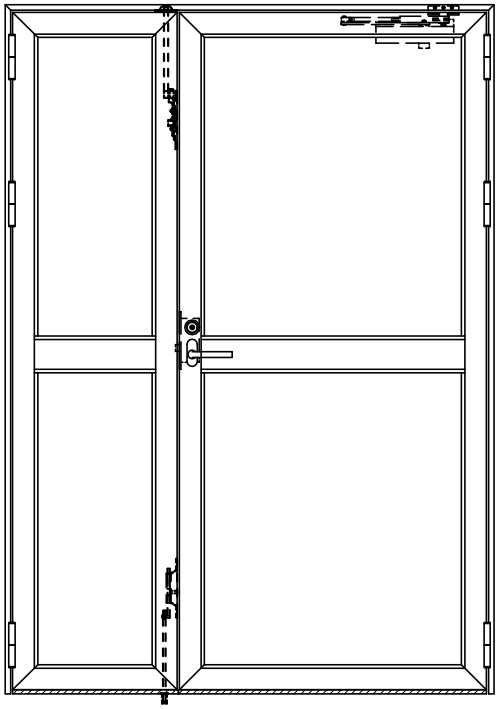

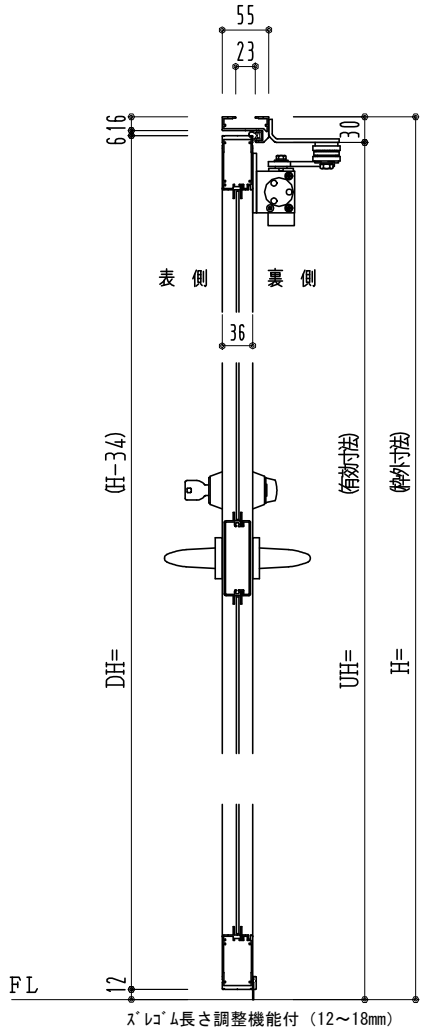

作図縮尺	
正面図	1 / 1
水平断面図	2.5/1
垂直断面図	2.5/1

SUNWIZZ	品名： アルミ框ドア	型名：DK30(V6.0)･親子-F0-3方 中桟付 ｽﾞﾚﾀｲﾄ	DK30-600R0010Z-2006