アルミ枠

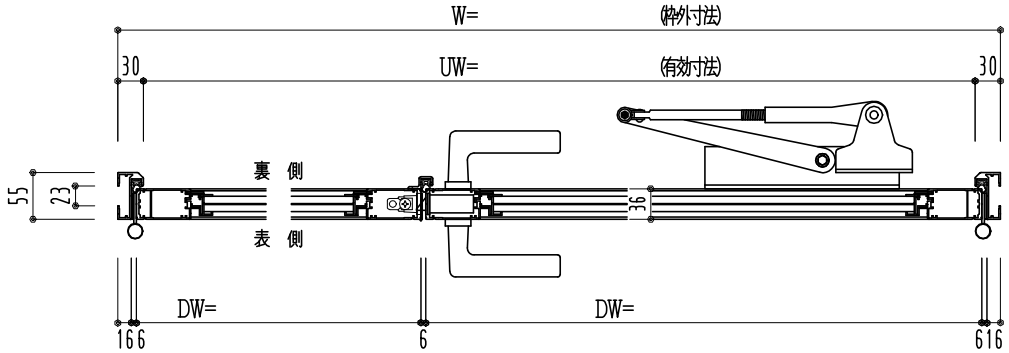

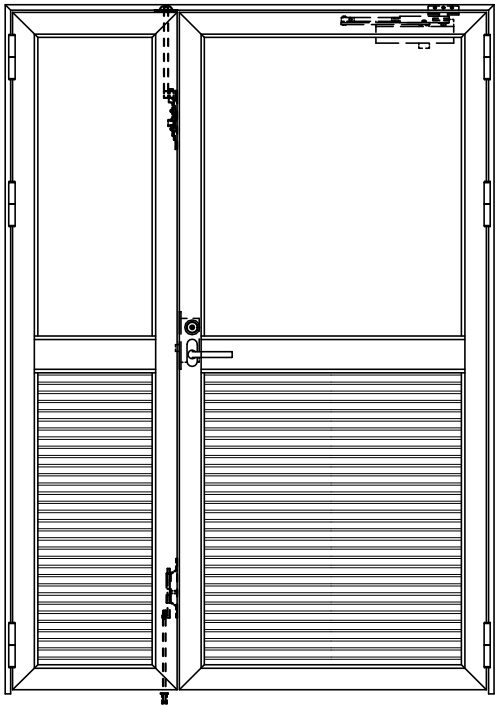

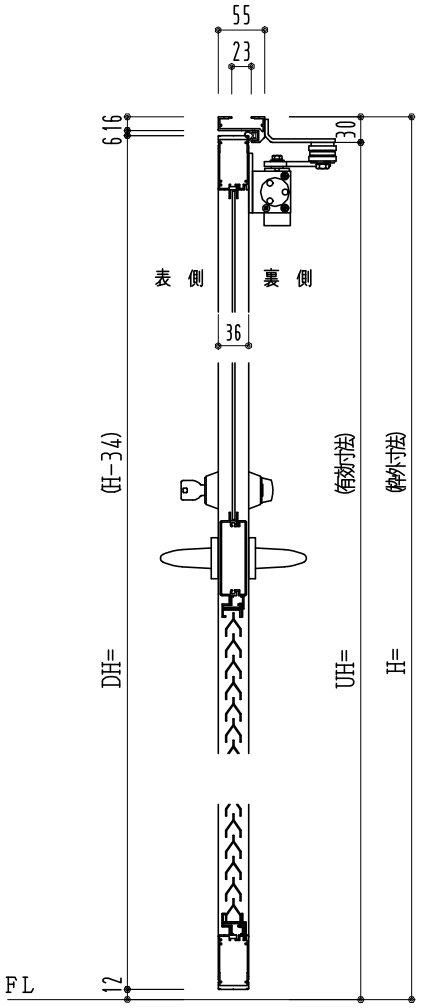

作 図 縮 尺	
正 面 図	1 / 1
水平断面図	2.5/1
垂直断面図	2.5/1

SUNWIZZ	品名： アルミ框ドア	型名：DK30(V6.0)・親子-F0-3方 中桟付 ﾉﾝﾀｲﾄ	DK30-600R001GN-2006