アルミ枠

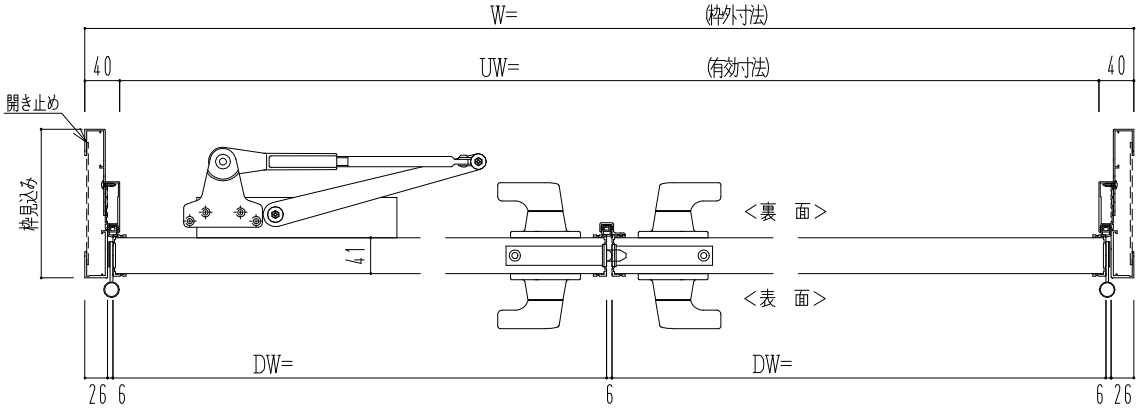

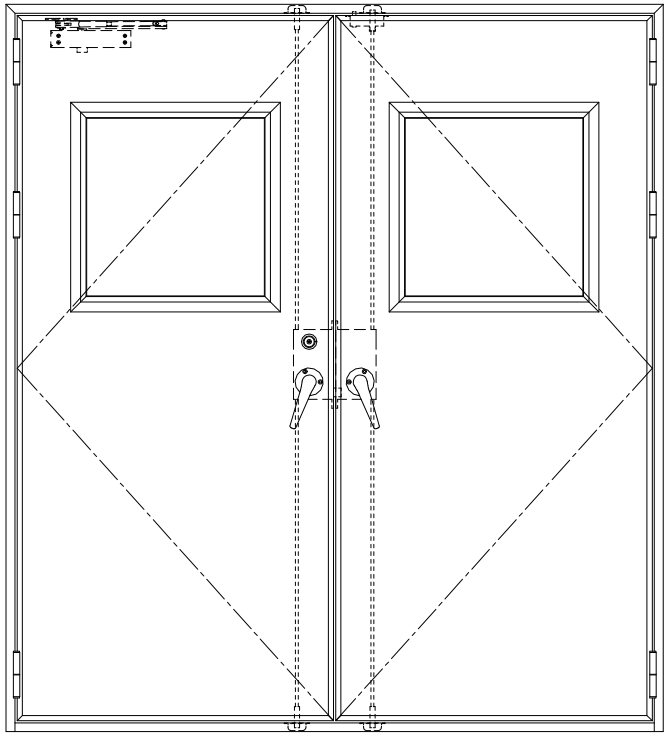

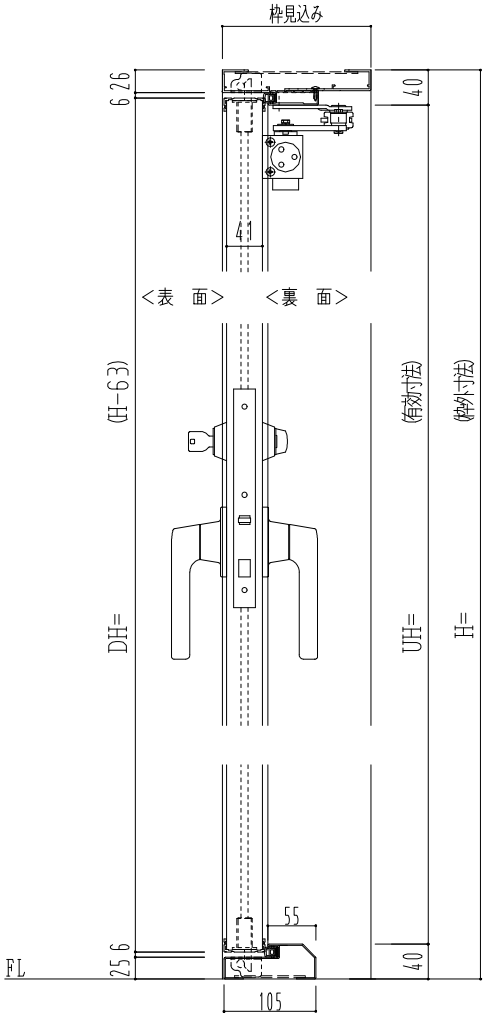

作　図　縮　尺	
正　面　図	1 / 1
水平断面図	2.5/1
垂直断面図	2.5/1

SUNWIZZ	品名： フラッシュドア	型名：DRZ40(V2.1)・両開-F4-4方 ｴｱﾀｲﾄ（ｸﾞﾚﾓﾝ）（枠見込み160～200）（下枠SUS製）	DRZ40-21WL40U-L-2106