スチール外枠

アルミ縁枠

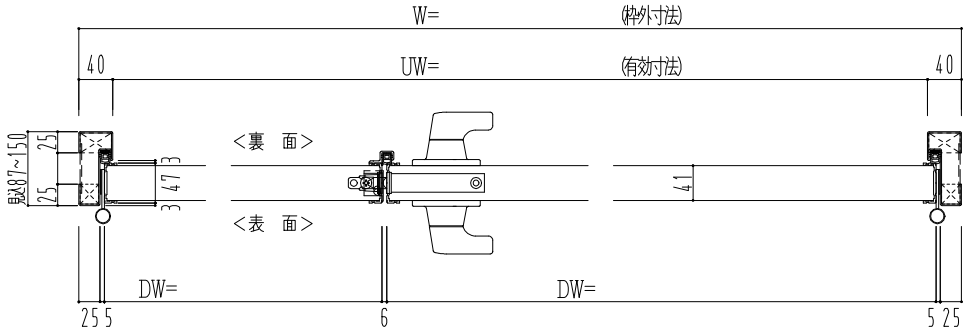

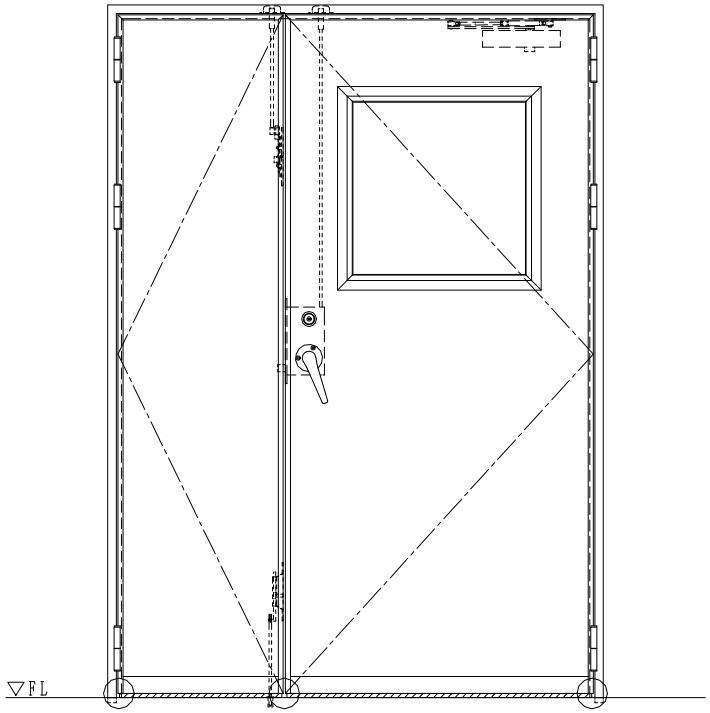

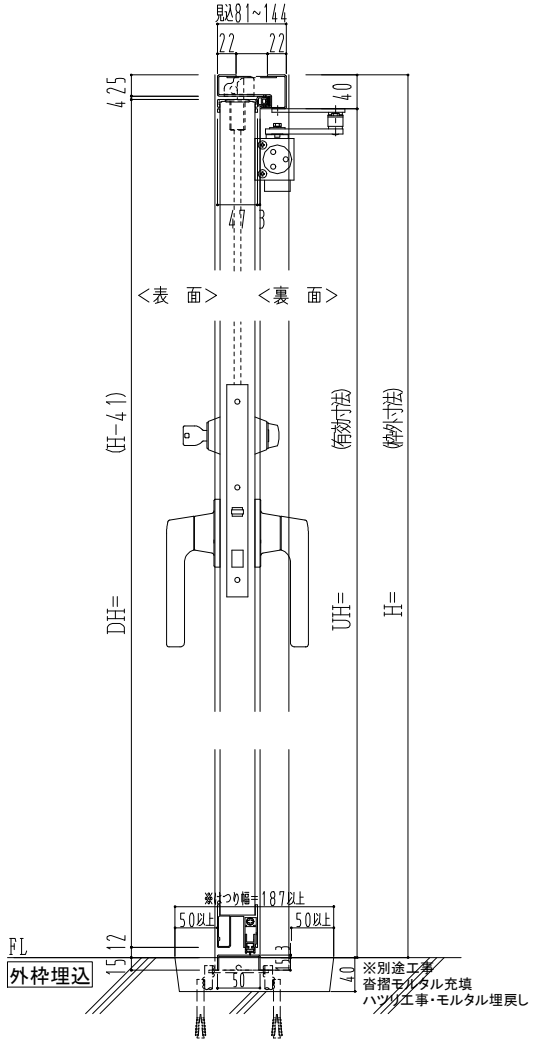

作図縮尺	
正面図	1/1
水平断面図	2.5/1
垂直断面図	2.5/1

◯印の部分からは通気を遮断する事は出来ませんのでご注意下さい。

SUNWIZZ	品名： 超軽量鋼製ﾌﾗｯｼｭﾄﾞｱ	型名：DSR40(V3.0)・親子-F3M-3方 ﾎﾞﾄﾑﾀｲﾄ (ｸﾞﾚﾓﾝ)	DSR40-300R3MB1-A1-2306