スチール外枠
アルミ縁枠

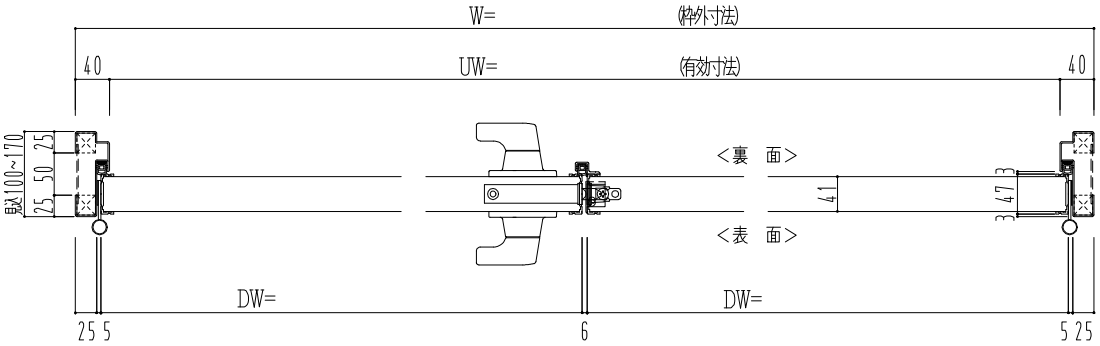

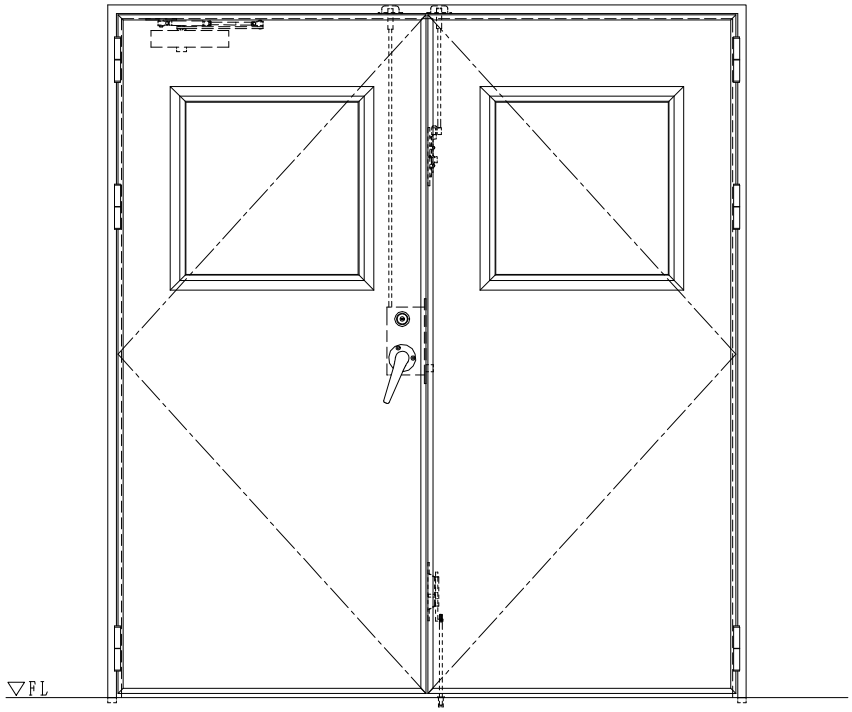

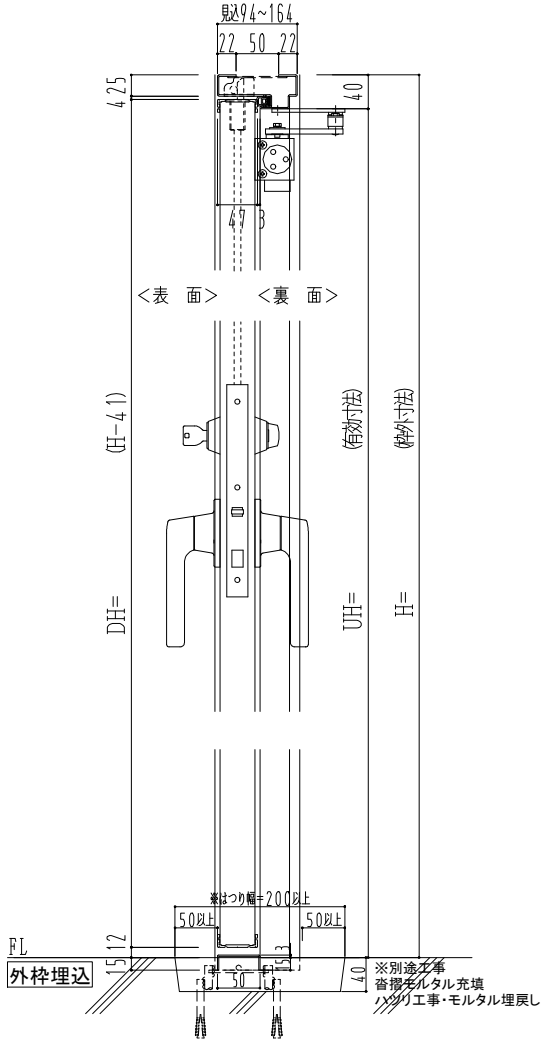

作図縮尺	
正面図	1/1
水平断面図	2.5/1
垂直断面図	2.5/1

SUNWIZZ	品名： 超軽量鋼製ﾌﾗｯｼｭﾄﾞｱ	型名：DSR40(V3.0)・両開-F3M-3方 ﾉﾝﾀｲﾄ (ｸﾞﾚﾓﾝ)	DSR40-30WL3MN1-B1-2306