スチール外枠

アルミ縁枠

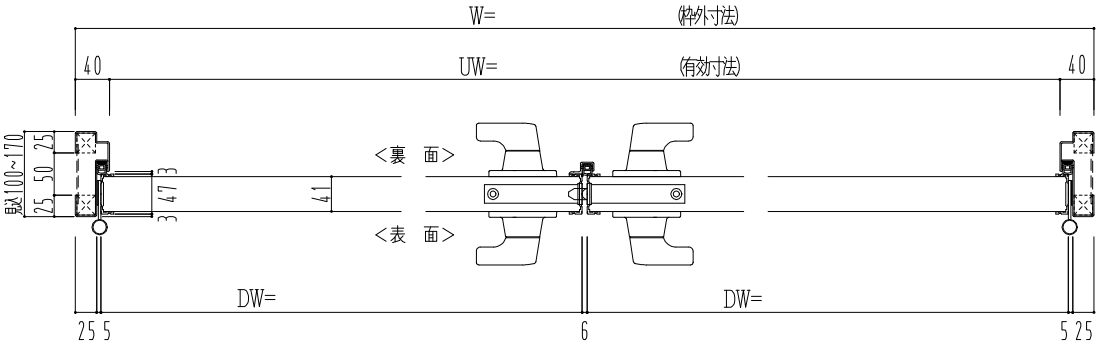

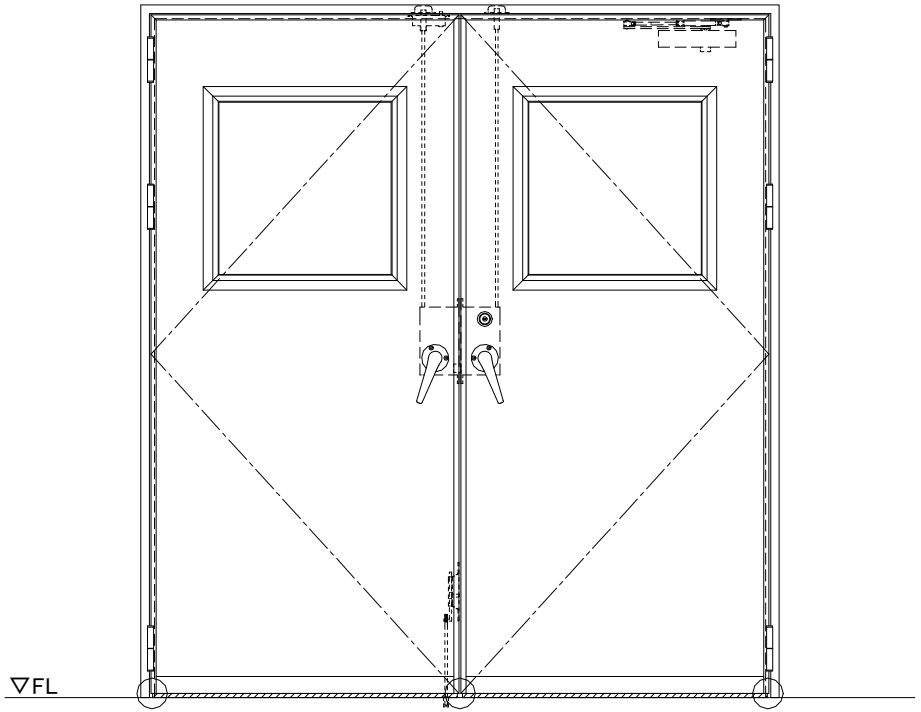

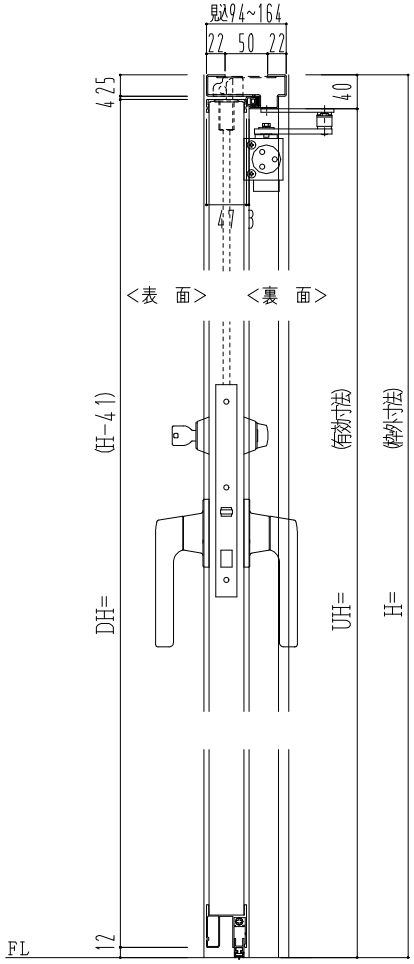

作 図 縮 尺	
正 面 図	1 / 1
水平断面図	2.5/1
垂直断面図	2.5/1

◯印の部分からは通気を遮断する事は出来ませんのでご注意下さい。

SUNWIZZ	品名： 超軽量鋼製ﾌﾗｯｼｭﾄﾞｱ	型名：DSR40(V3.0)・両開-F4-3方 ﾎﾞﾄﾑﾀｲﾄ (ｸﾞﾚﾓﾝ)	DSR40-30WR40B0-B1-2306