スチール枠

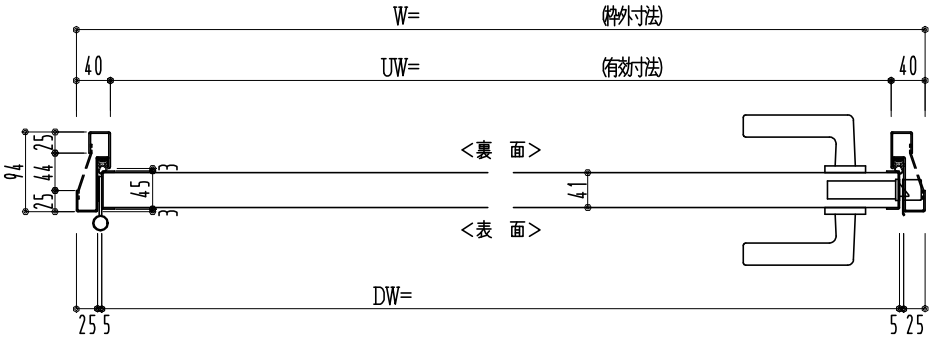

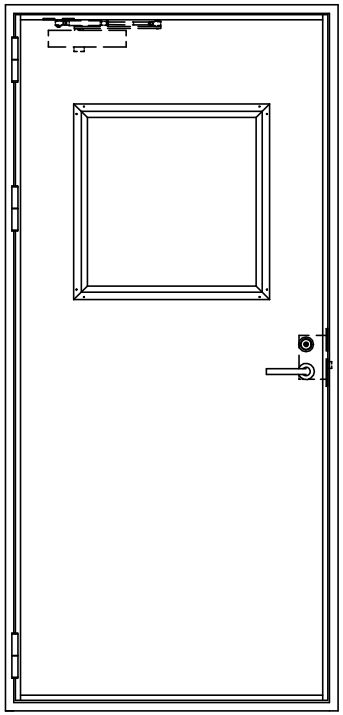

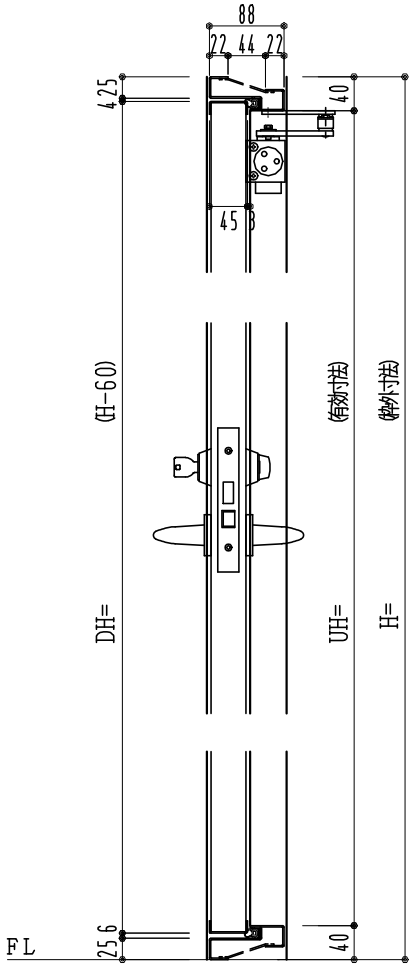

下枠SUS

作 図 縮 尺	
正 面 図	1 / 1
水平断面図	2.5/1
垂直断面図	2.5/1

SUNWIZZ	品名： フラッシュドア	型名：DSST-N40(V3.0)・片開-FO-4方 ｾﾐ・ｴｱﾀｲﾄ	DSSTN40-30KL00M0-C1-2006