アルミ枠

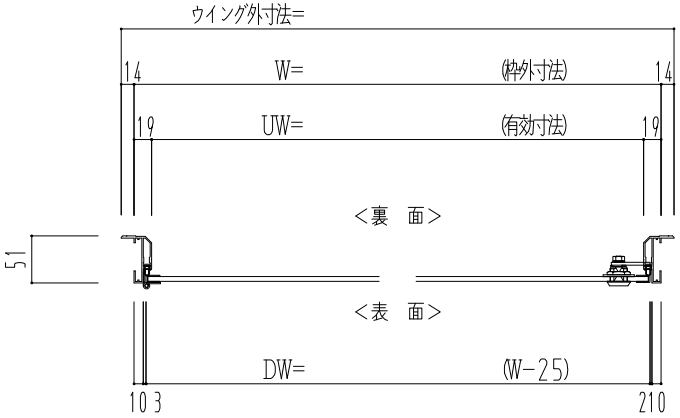

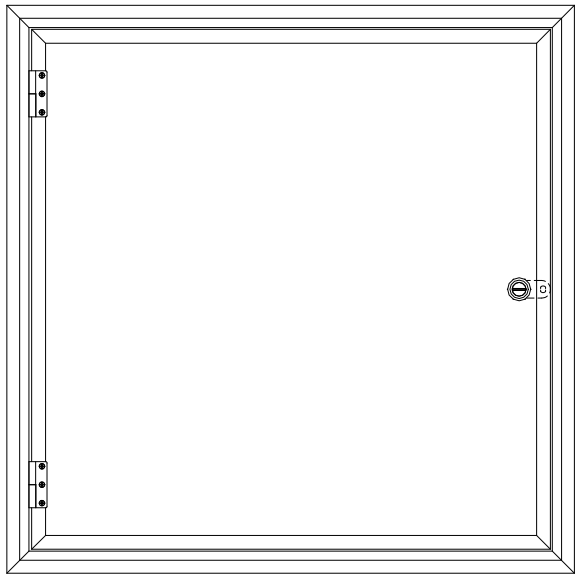

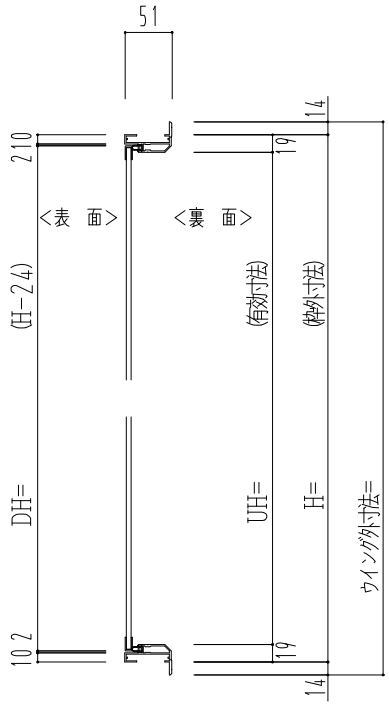

作　図　縮　尺	
正　面　図	1 / 1
水平断面図	1 / 1
垂直断面図	1 / 1

SUNWIZZ	品名： 点検扉	型名：DF20(V1.3)・点検扉・面材仕様　裏ウイング（ﾄﾞﾗｲﾊﾞｰ錠）	DF20-13LDO-1410