アルミ枠

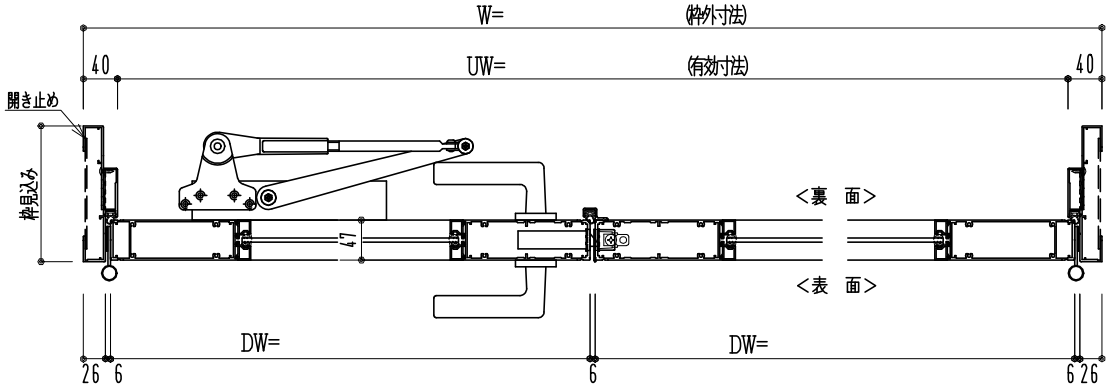

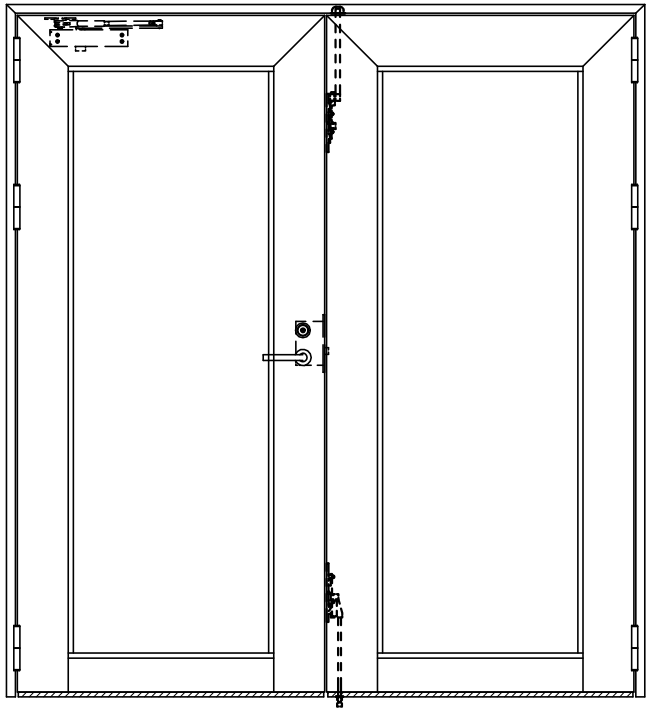

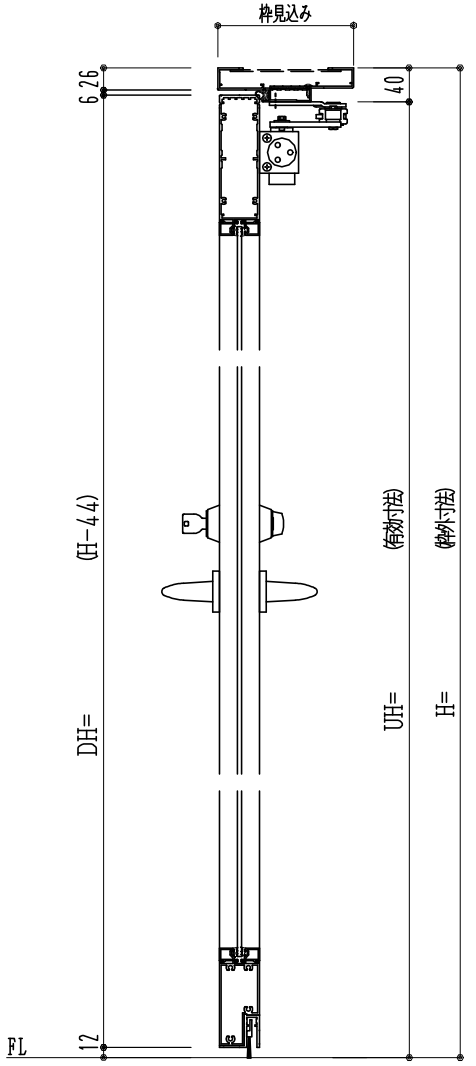

作図縮尺	
正面図	1/1
水平断面図	2.5/1
垂直断面図	2.5/1

SUNWIZZ	品名： アルミ框ドア	型名：DKZ40(V2.0)・両開-FO-3方 中桟無 BRﾀｲﾄ （枠見込み160～200）	DKZ40-20WL0000R-L-2006