アルミ枠

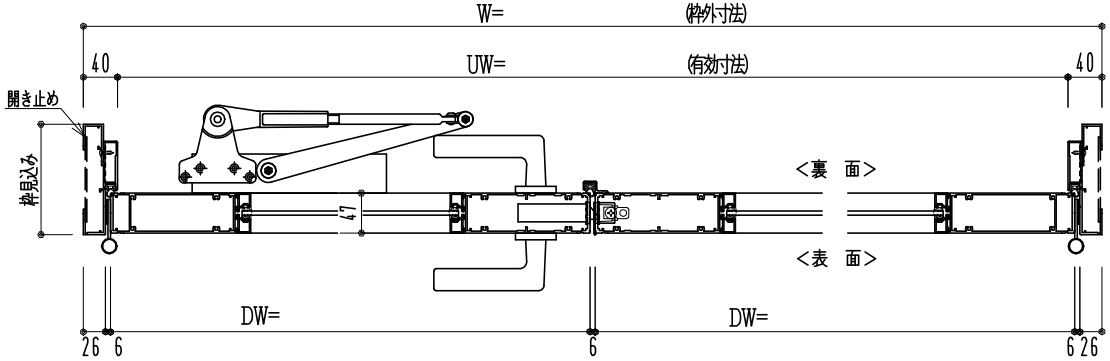

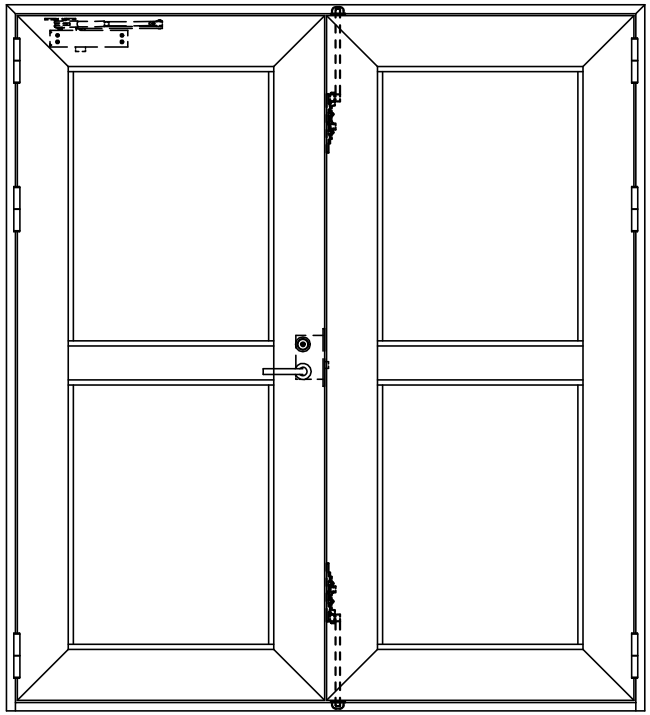

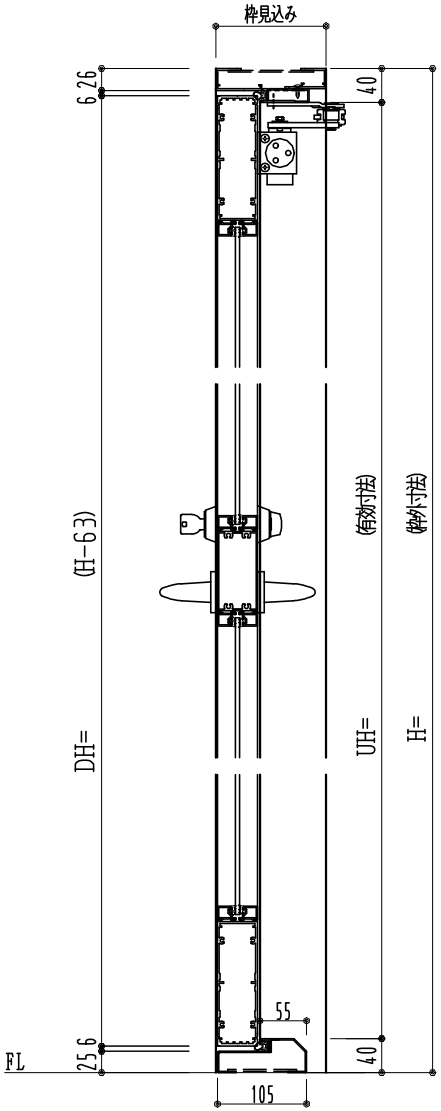

作図縮尺	
正面図	1 / 1
水平断面図	2.5/1
垂直断面図	2.5/1

SUNWIZZ	品名： アルミ框ドア	型名：DKZ40(V2.0)･両開-F0-4方 中桟付 ｾﾐｴｱﾀｲﾄ （枠見込み110～150）（下枠SUS製）	DKZ40-20WL0010M-S-2006