アルミ枠

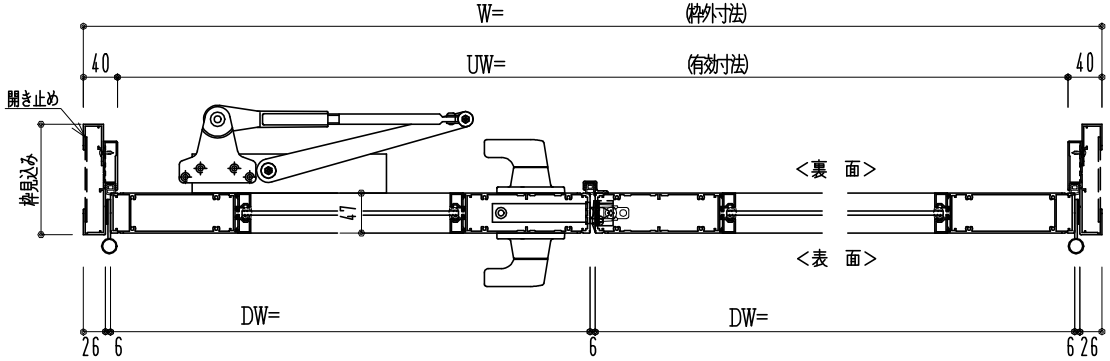

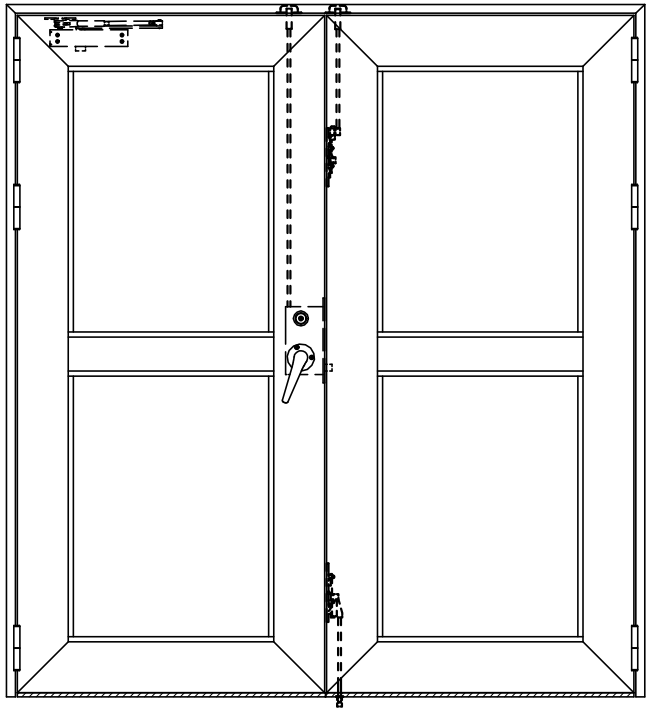

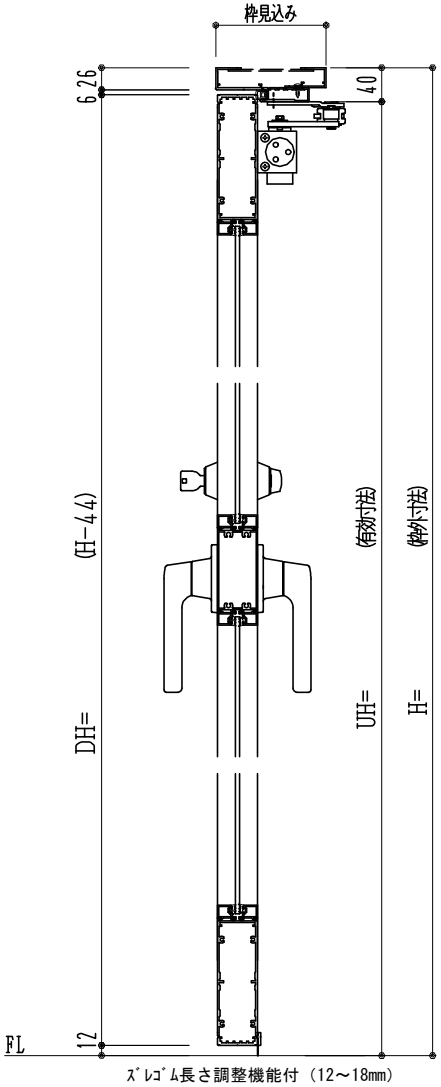

作図縮尺	
正面図	1 / 1
水平断面図	2.5/1
垂直断面図	2.5/1

SUNWIZZ	品名： アルミ框ドア	型名：DKZ40(V2.0)･両開-F3M-3方 中桟付 ｽﾚﾀｲﾄ（ｸﾞﾚﾓﾝ） （枠見込み110～150）	DKZ40-20WL3M10Z-S-2006