アルミ枠

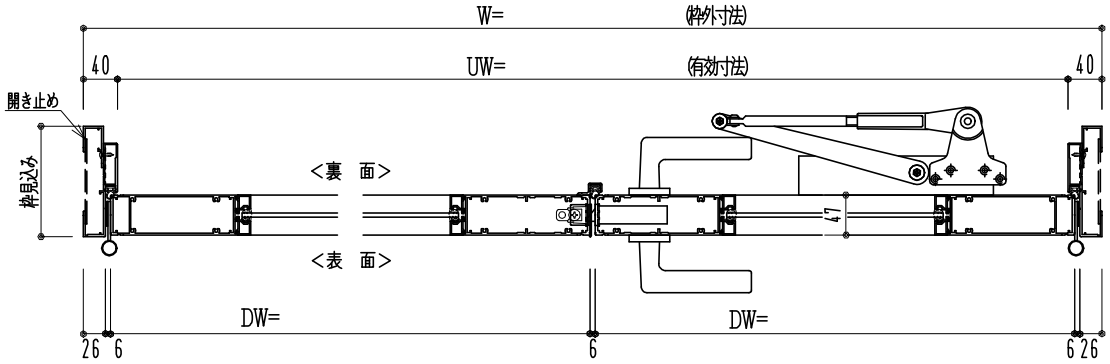

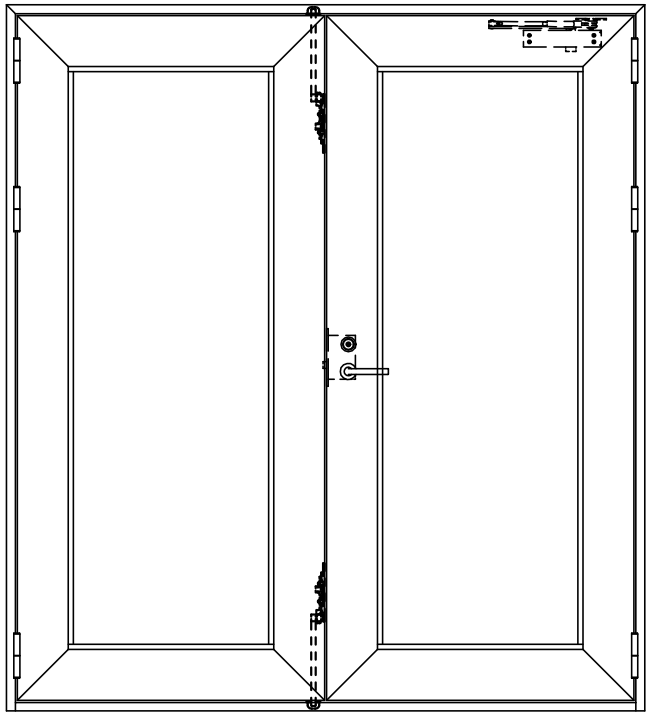

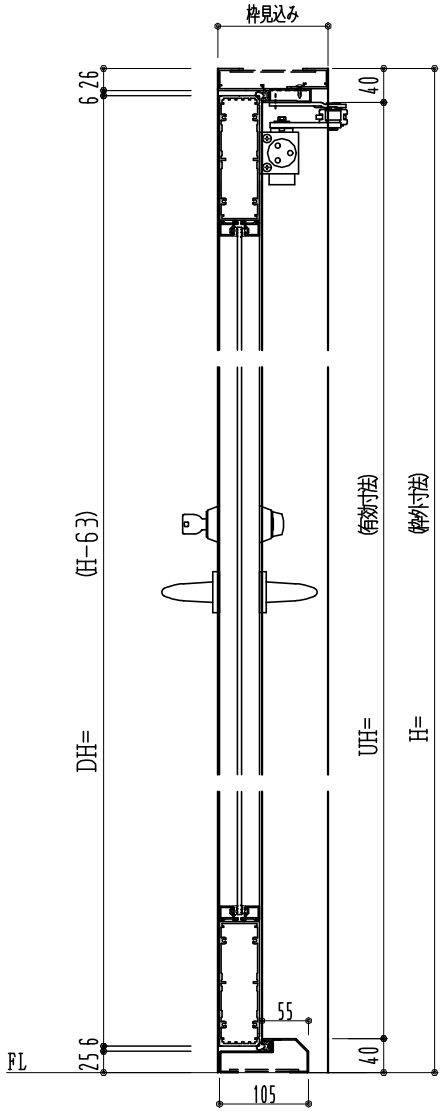

作図縮尺	
正面図	1/1
水平断面図	2.5/1
垂直断面図	2.5/1

SUNWIZZ	品名： アルミ框ドア	型名：DKZ40(V2.0)・両開-F0-4方 中桟無 ｾﾐｴｱﾀｲﾄ （枠見込み110～150）（下枠SUS製）	DKZ40-20WR0000M-S-2006