アルミ枠

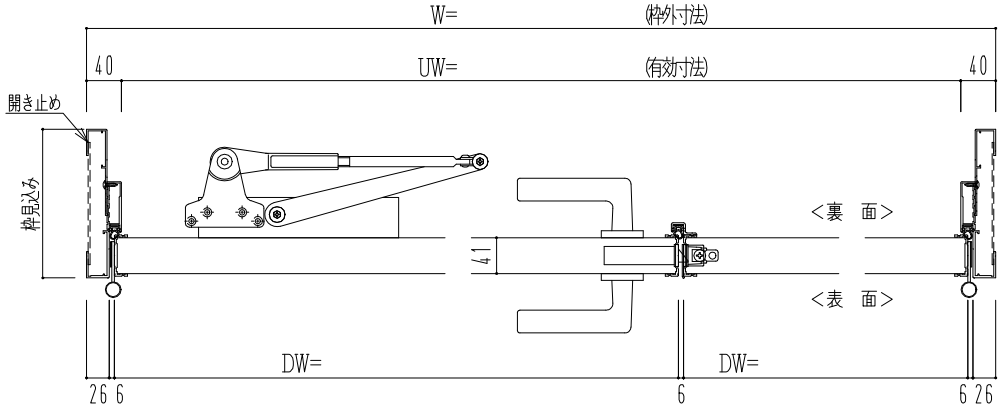

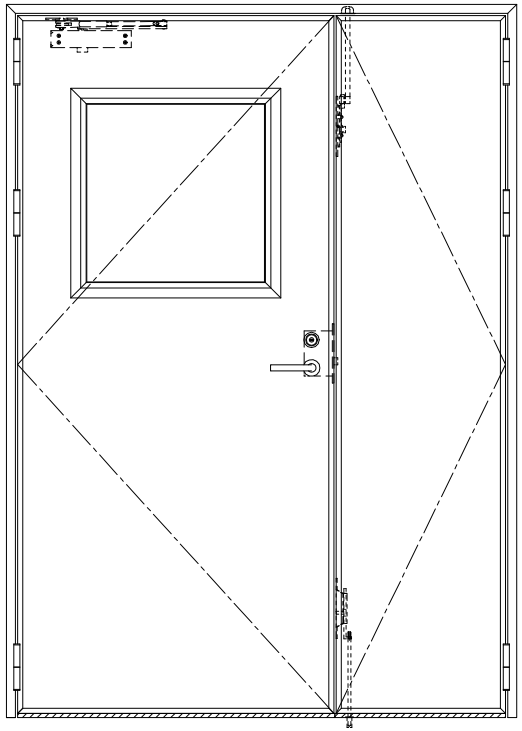

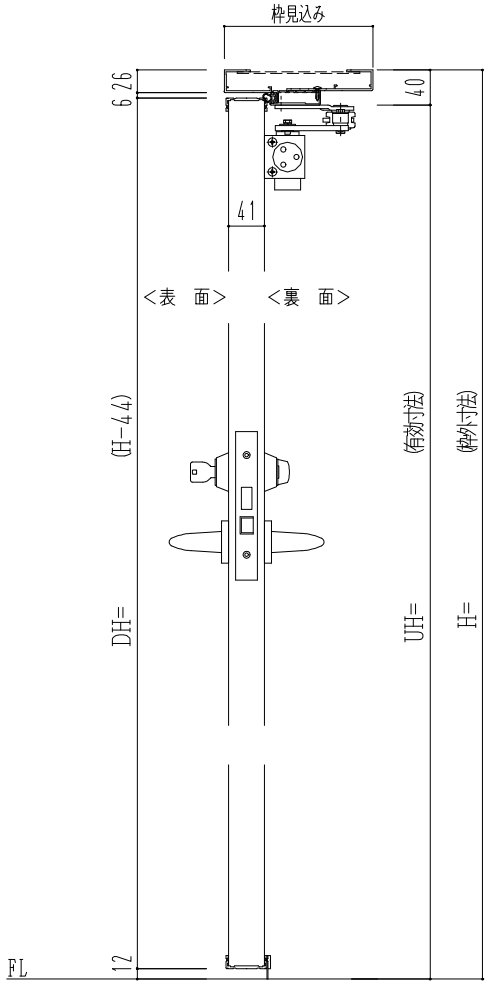

ｽﾞﾚｺﾞﾑ長さ調整機能付（12～18mm）

作　図　縮　尺	
正　面　図	1 / 1
水平断面図	2.5/1
垂直断面図	2.5/1

SUNWIZZ	品名： フラッシュドア	型名：DRZ40(V2.1)・親子-F0-3方 ｽﾞﾚﾀｲﾄ　(枠見込み160～200)	DRZ40-210L00Z-L-2106