SUS枠

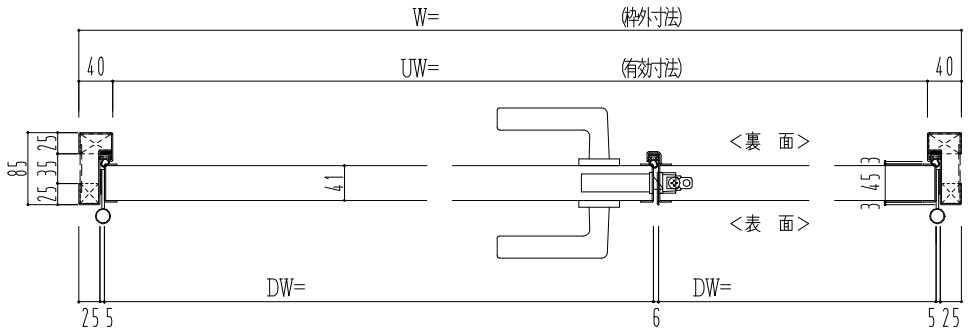

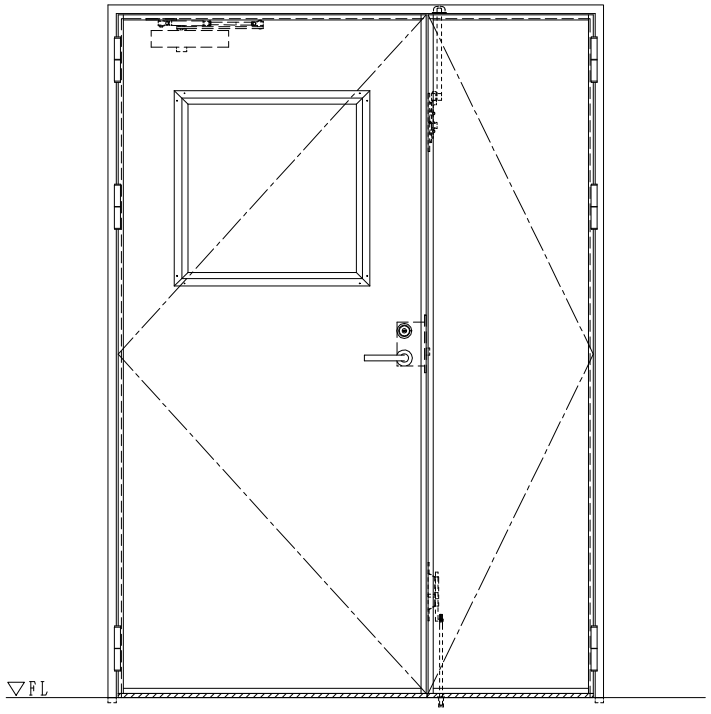

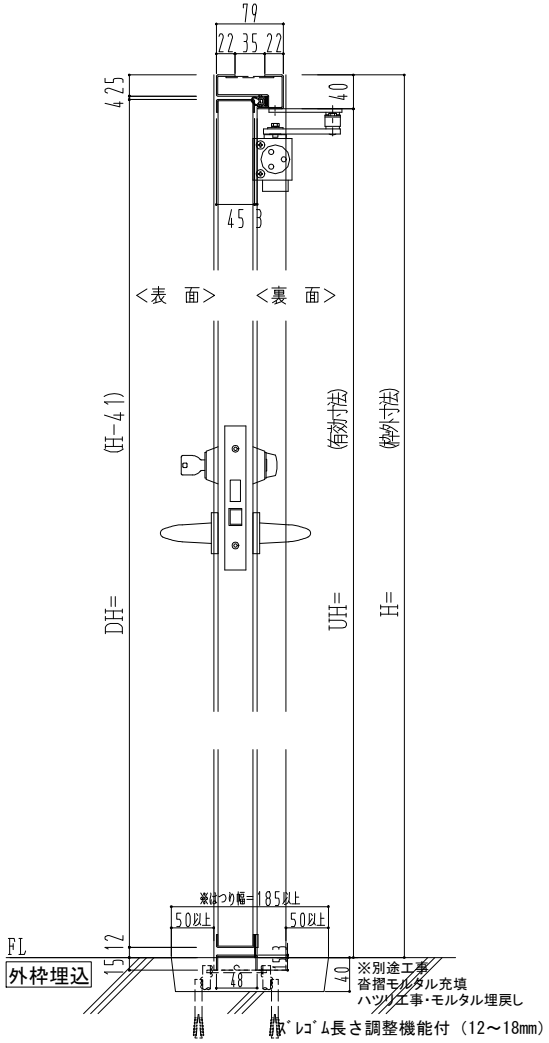

作図縮尺	
正面図	1 / 1
水平断面図	2.5/1
垂直断面図	2.5/1

SUNWIZZ	品名： 軽量ｽﾃﾝﾚｽﾄﾞｱ	型名：DSSU-N40(V3.0)・親子-FO-3方 ｽﾞﾚﾀｲﾄ	DSSUN40-300L00Z1-A1-2306