スチール枠

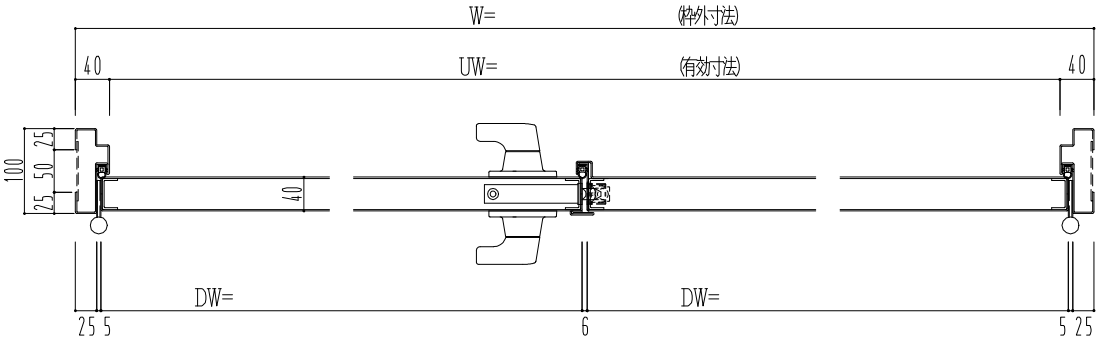

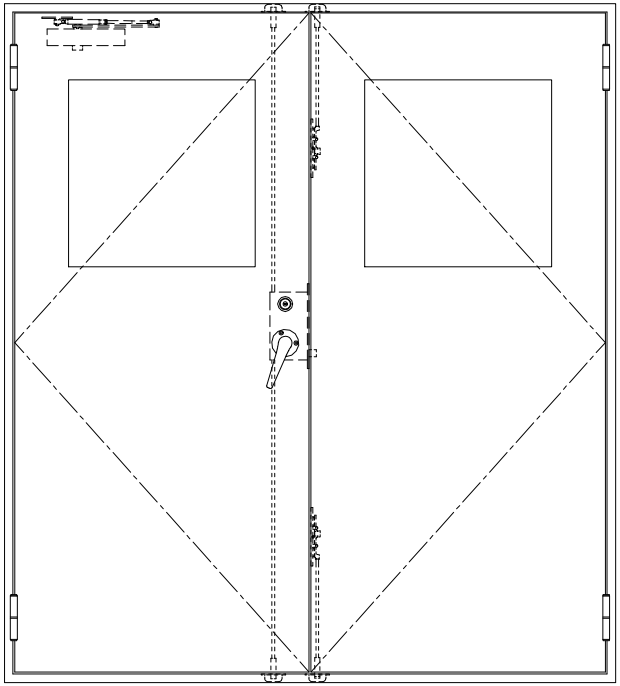

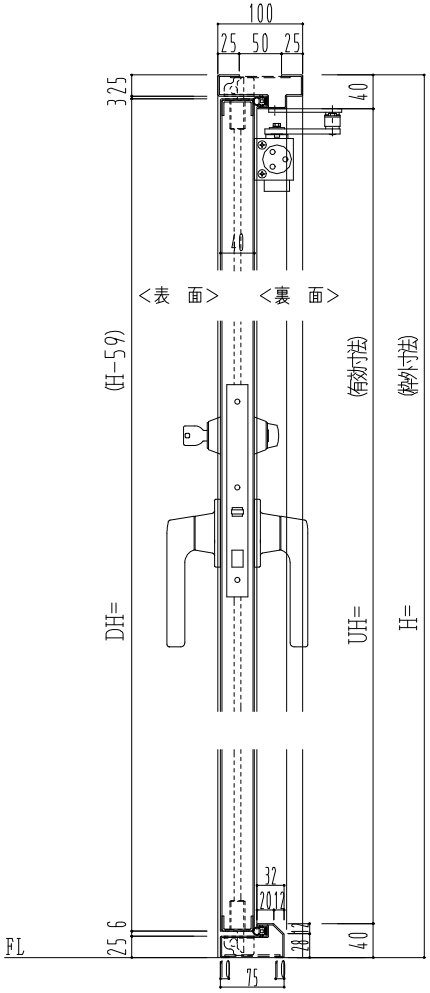

作図縮尺	
正面図	1 / 1
水平断面図	2.5/1
垂直断面図	2.5/1

SUNWIZZ	品名： スチールドア	型名：DST40(V1.1)・両開-F3M-4方 ｴｱﾀｲﾄ（下枠SUS製）	DST40-11WL3MU0-B1-2203