スチール枠

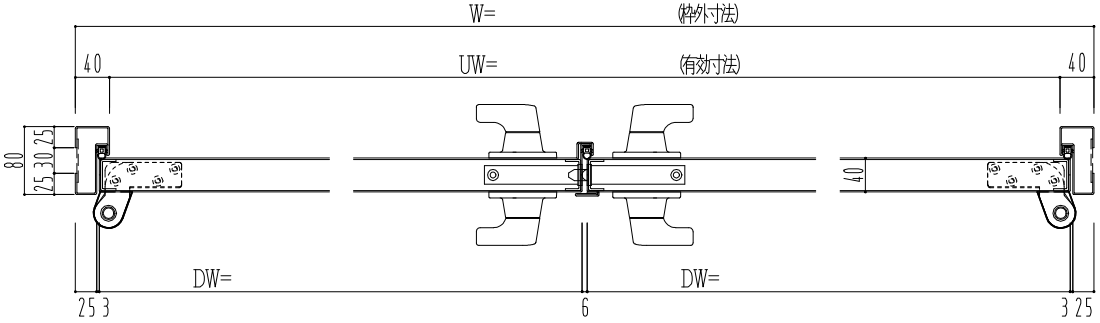

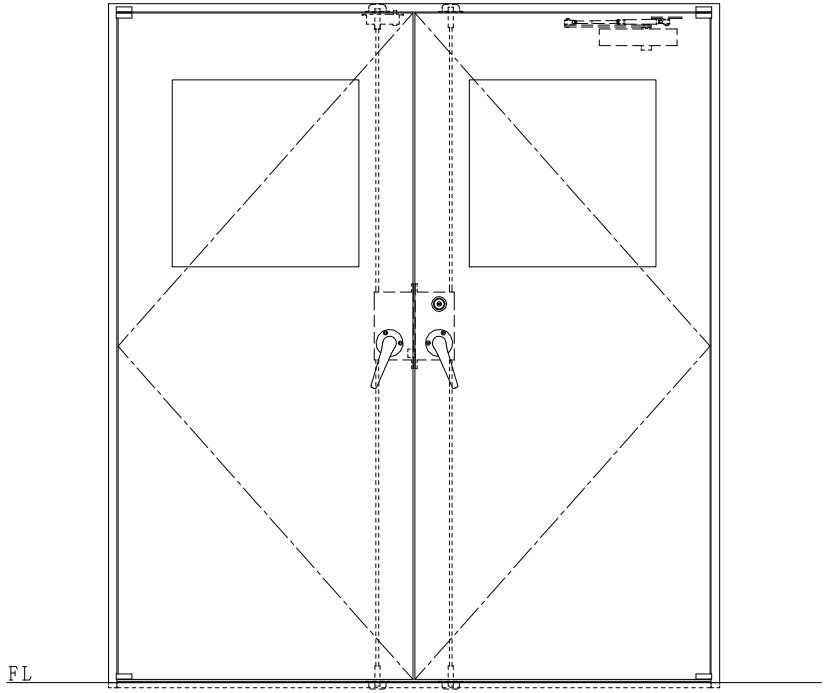

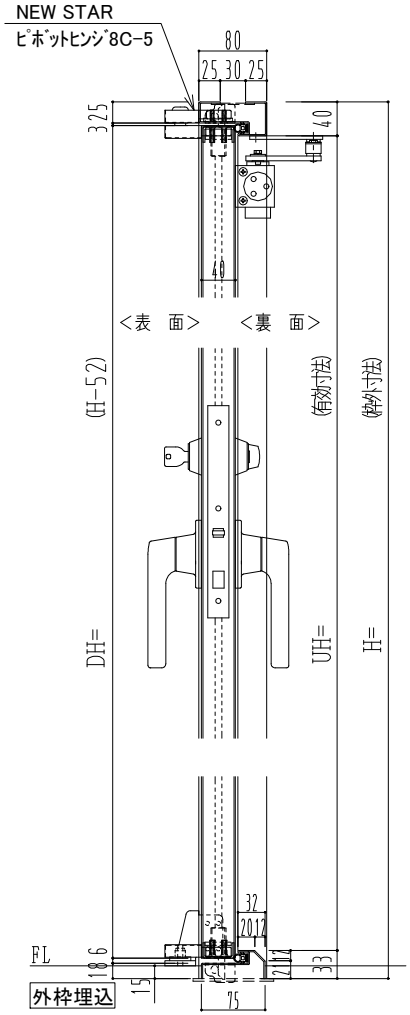

作 図 縮 尺	
正 面 図	1 / 1
水平断面図	2.5/1
垂直断面図	2.5/1

SUNWIZZ	品名： スチールドア	型名：DST40(V1.1)・両開-F4-4方 ｴｱﾀｲﾄ（下枠SUS製）	DST40-11WR40U0-P-A1-2203