アルミ枠

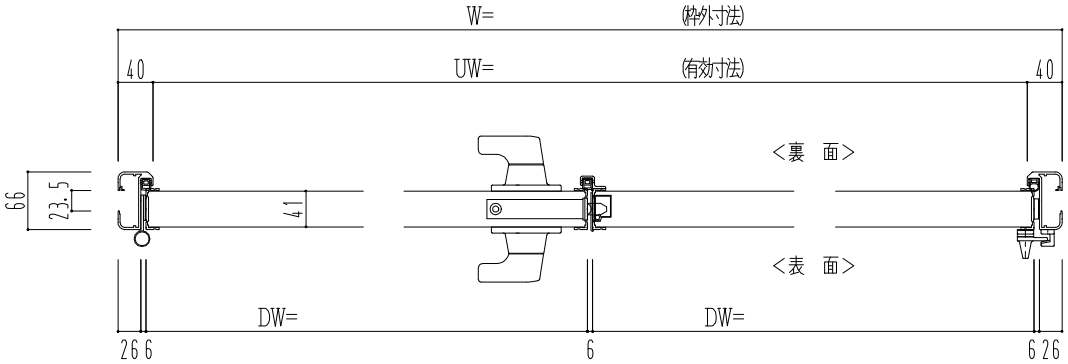

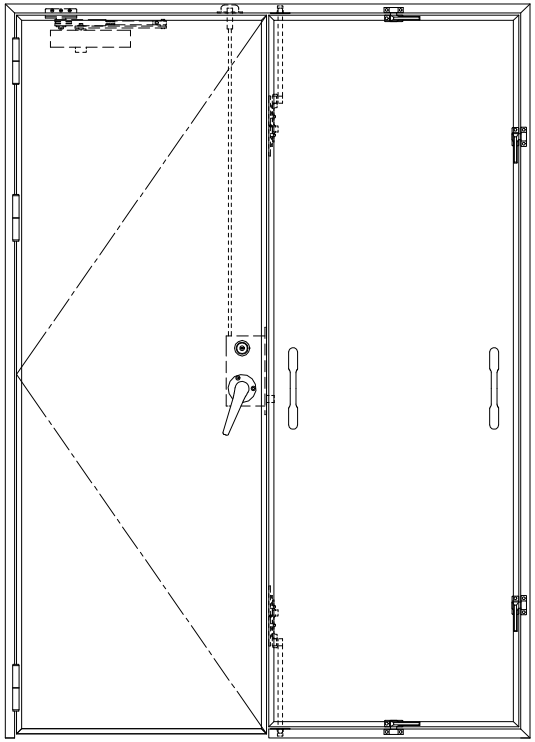

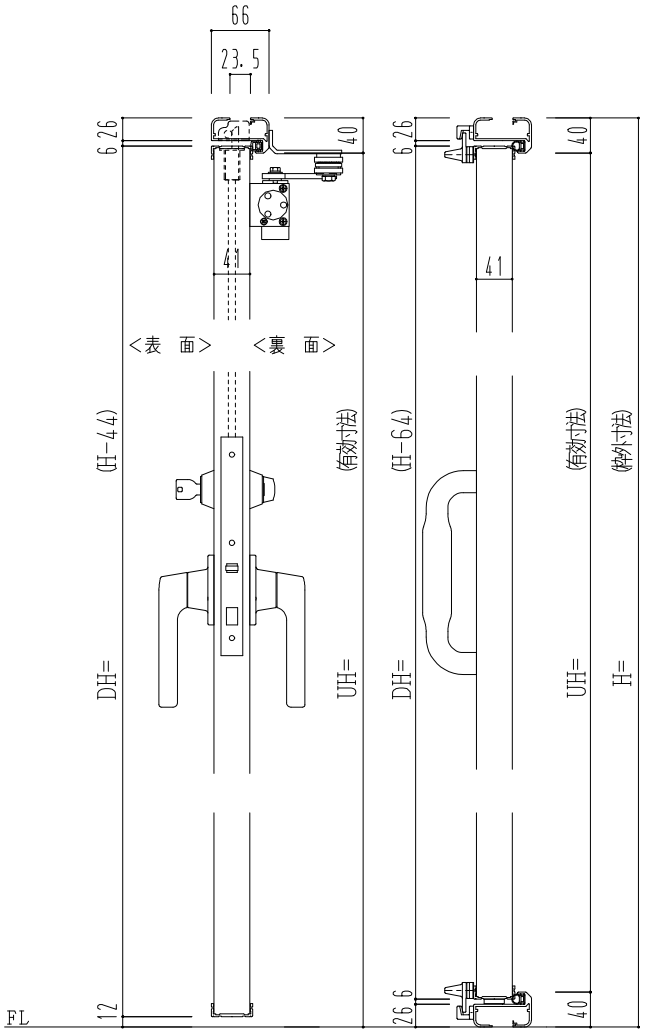

作 図 縮 尺	
正 面 図	1 / 1
水平断面図	2.5/1
垂直断面図	2.5/1

SUNWIZZ	品名： 着脱ﾌﾟﾗｽﾄﾞｱ	型名：DTH40(V2.1)1枚割+開き戸-F3M-3方 ﾉﾝﾀｲﾄ	DTH40-21L3MN2-2107