アルミ枠

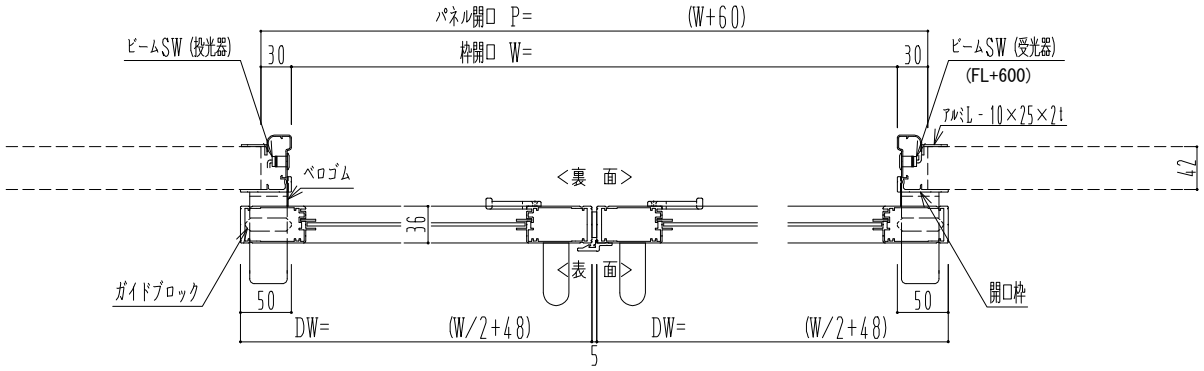

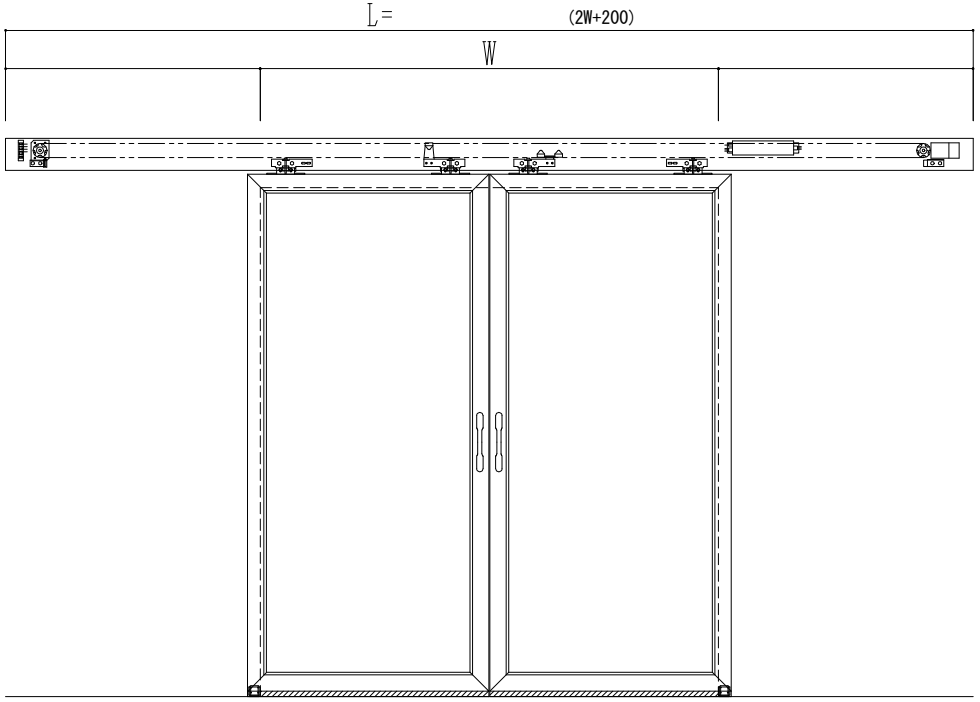

自動装置 Dream DC-5S

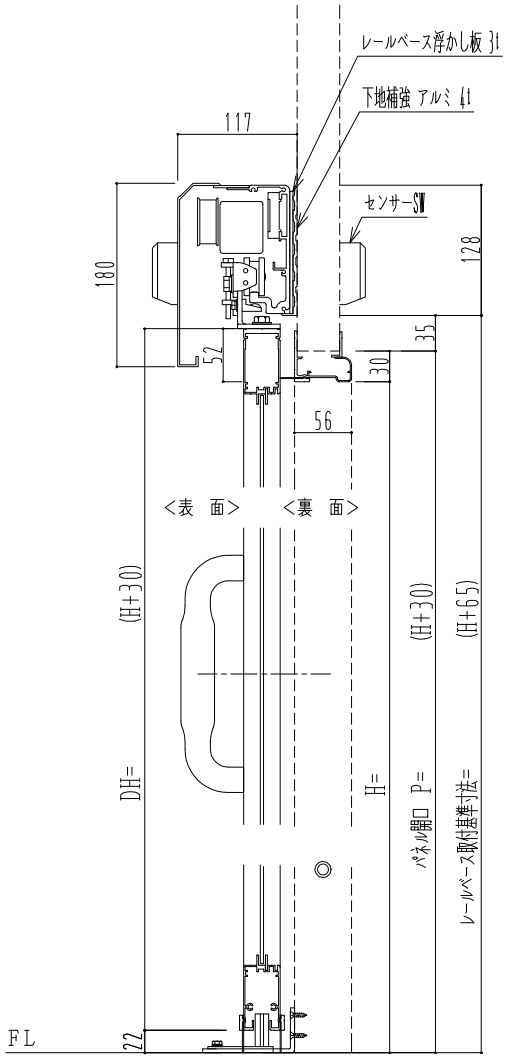

作図縮尺	
正面図	1 / 1
水平断面図	4 / 1
垂直断面図	4 / 1

SUNWIZZ	品名： スライドドア	型名：SK30(V5.6)-両引自動-3方 上部 中桟無	SK30-56WRF3020-2212