アルミ枠

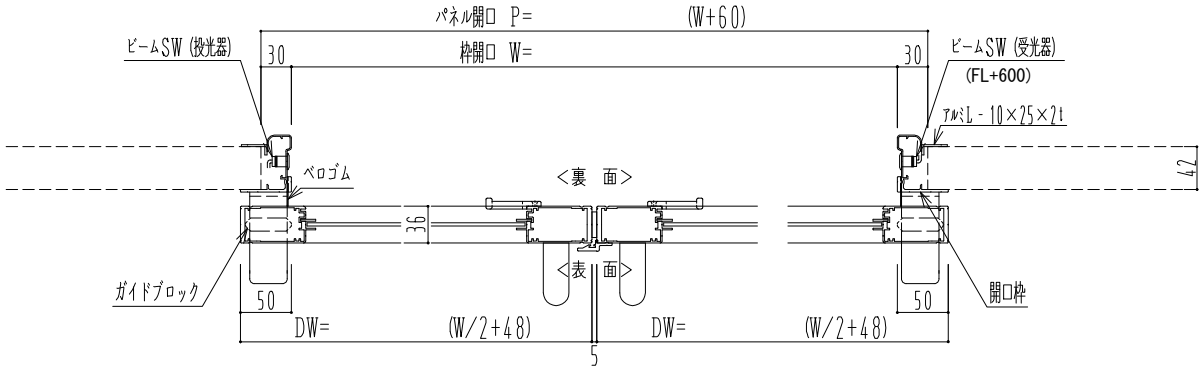

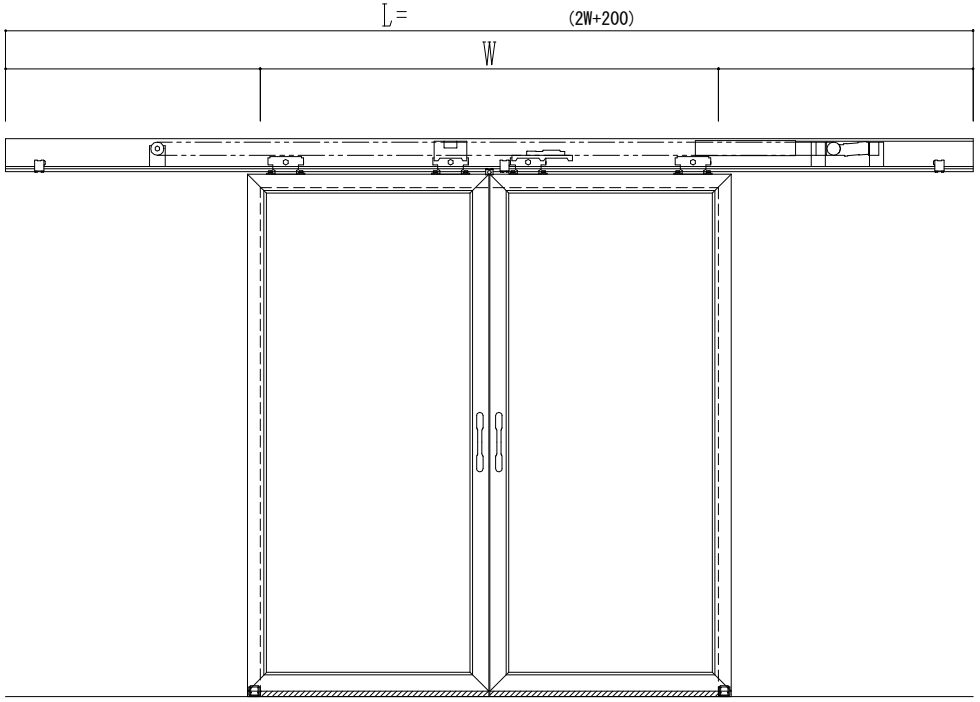

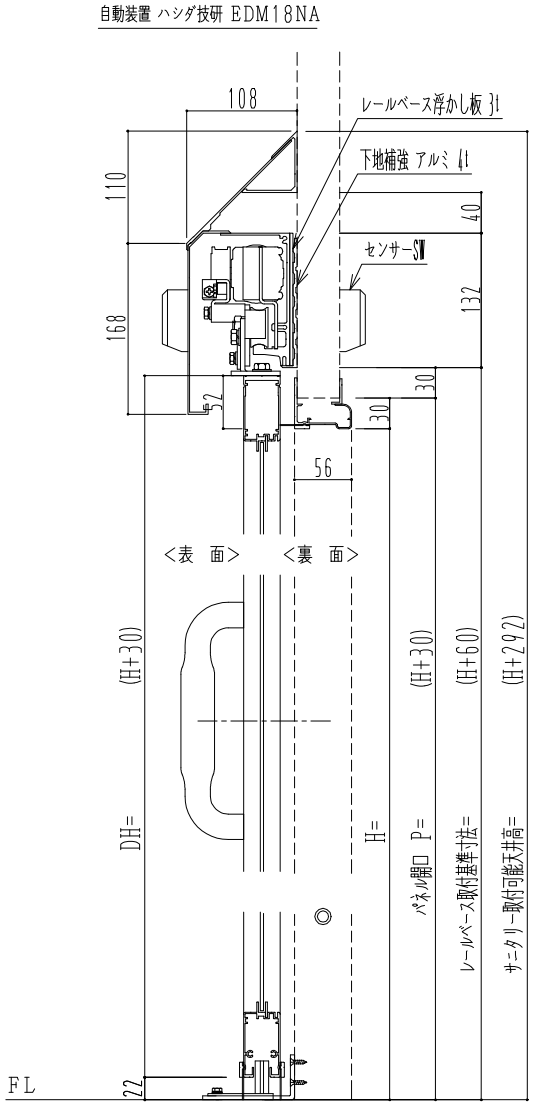

作図縮尺	
正面図	1 / 1
水平断面図	4 / 1
垂直断面図	4 / 1

SUNWIZZ	品名： スライドドア	型名：SK30(V5.6)-両引自動-3方 上部 ｻﾆﾀﾘｰ 中桟無	SK30-56WRH3021-2212