アルミ枠

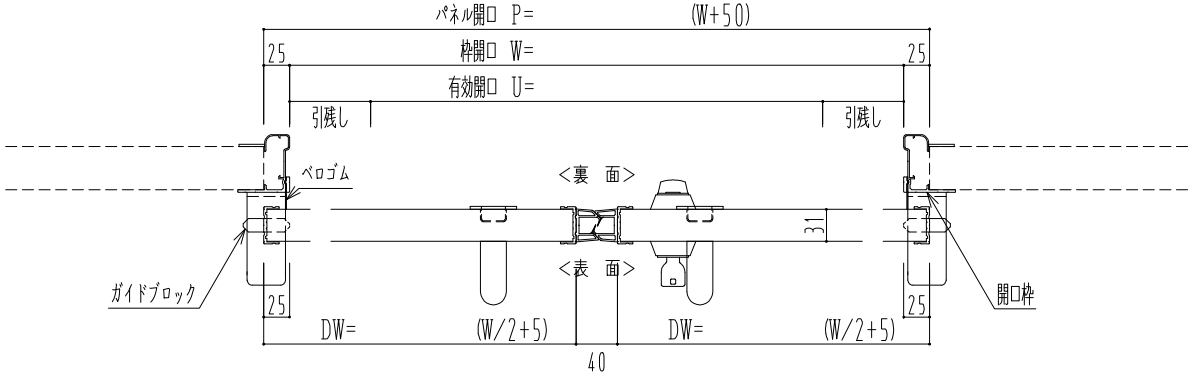

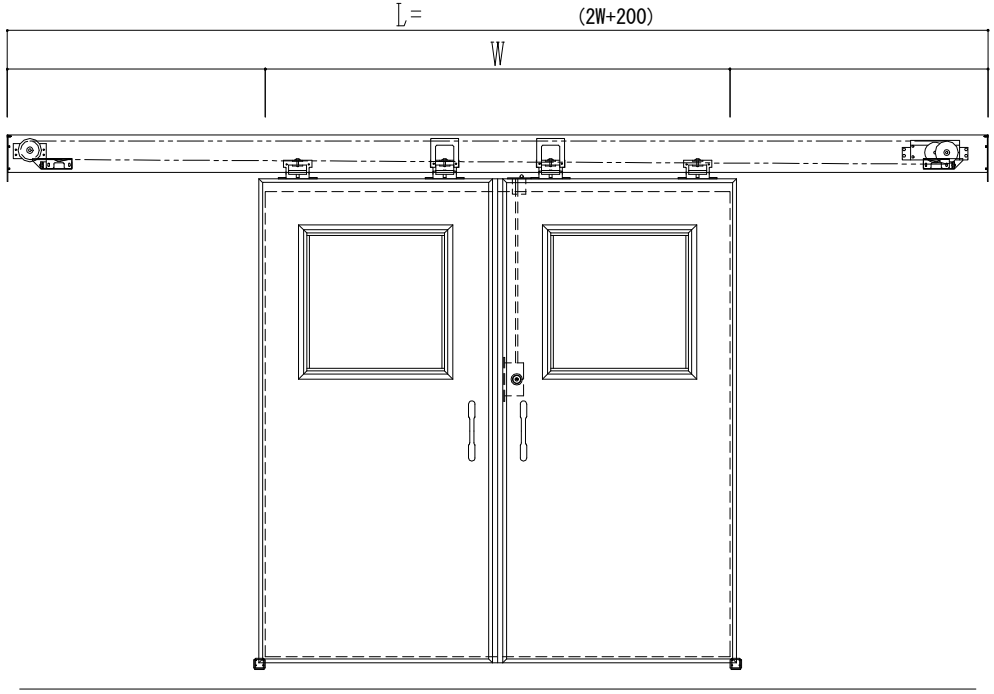

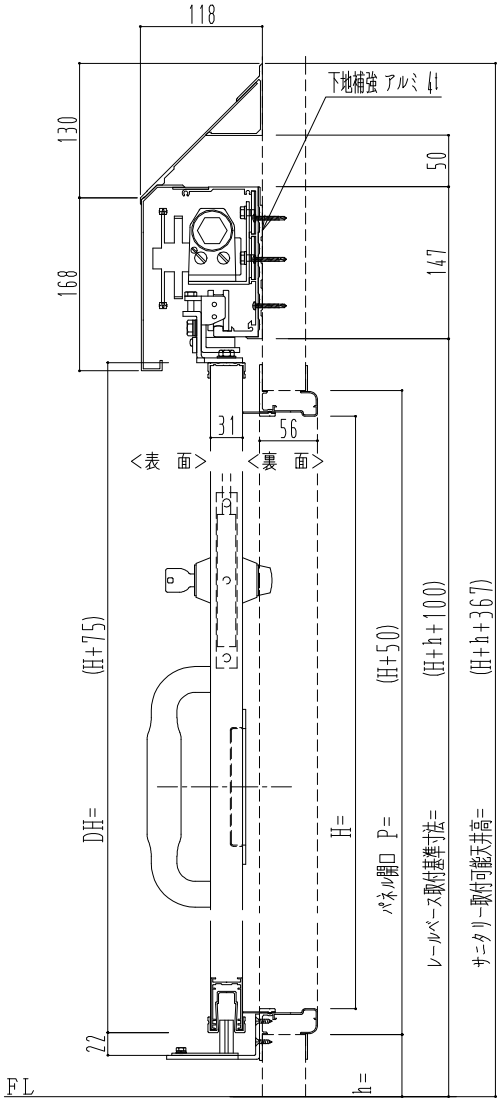

作 図 縮 尺	
正 面 図	1 / 1
水平断面図	4 / 1
垂直断面図	4 / 1

SUNWIZZ	品名： スライドドア	型名：SR30(V6.4)-両引自閉-4方 ｻﾆﾀﾘｰ	SR30-64WRD411-1709