アルミ枠

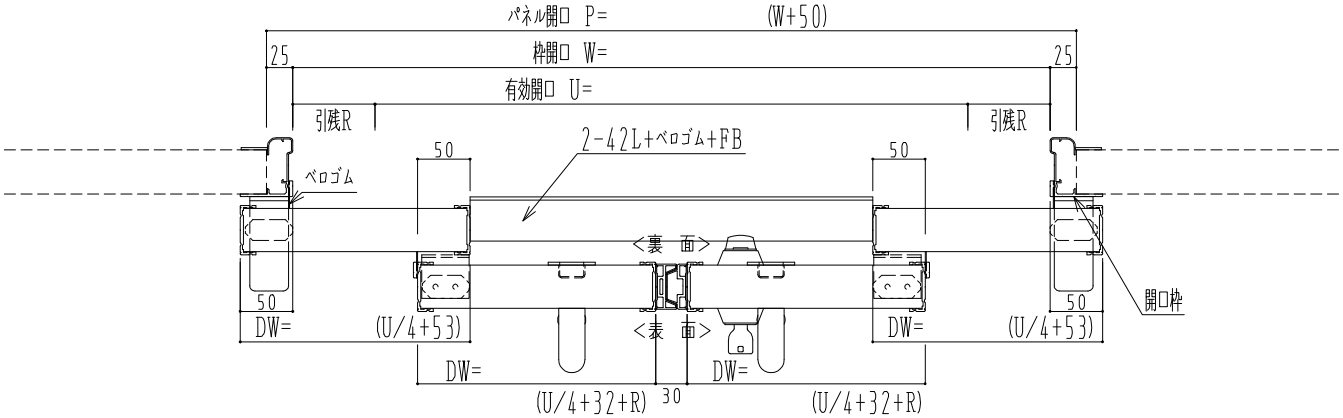

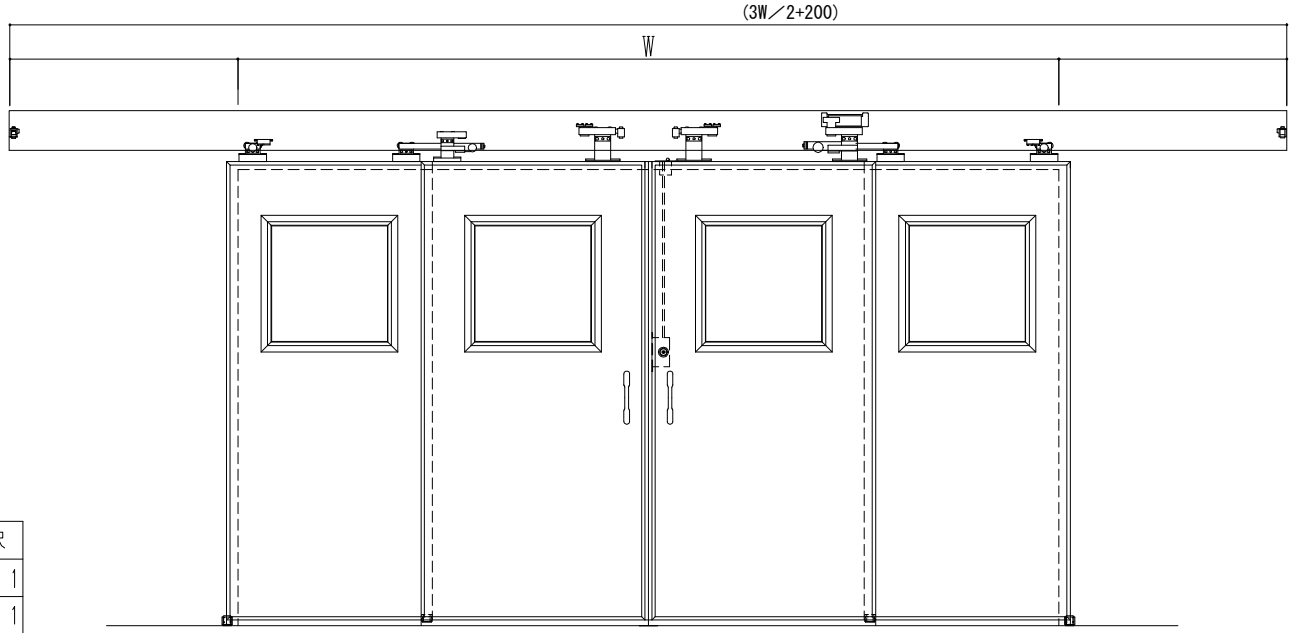

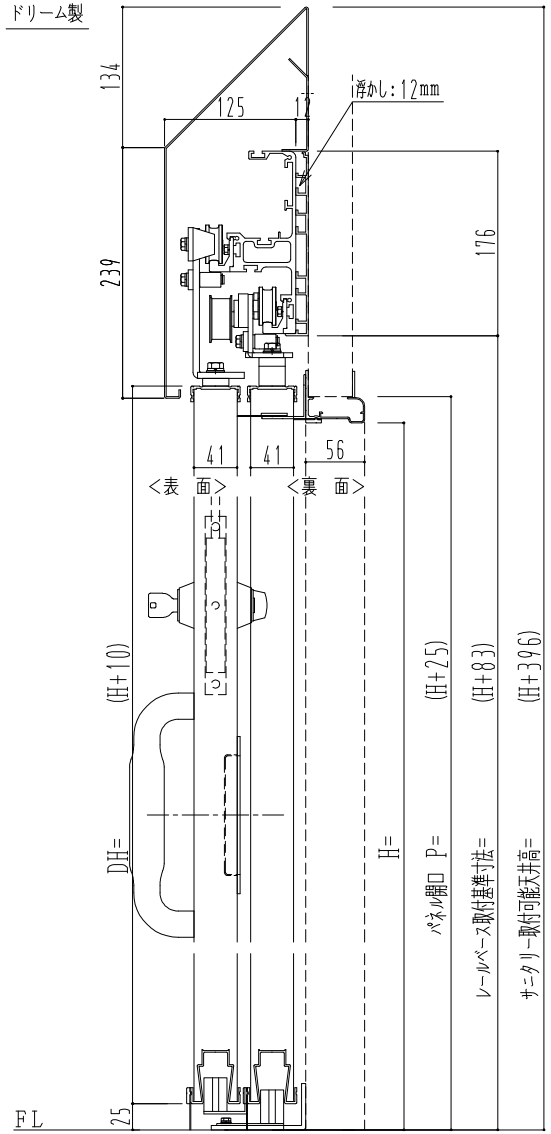

作図縮尺	
正面図	1／1
水平断面図	5／1
垂直断面図	5／1

SUNWIZZ	品名： ﾀﾞﾌﾞﾙｽﾗｲﾄﾞﾄﾞｱ	型名：WSR40(V1.5)-両引手動-3方 ｻﾆﾀﾘｰ	WSR40-15WRSF311-1909