アルミ枠

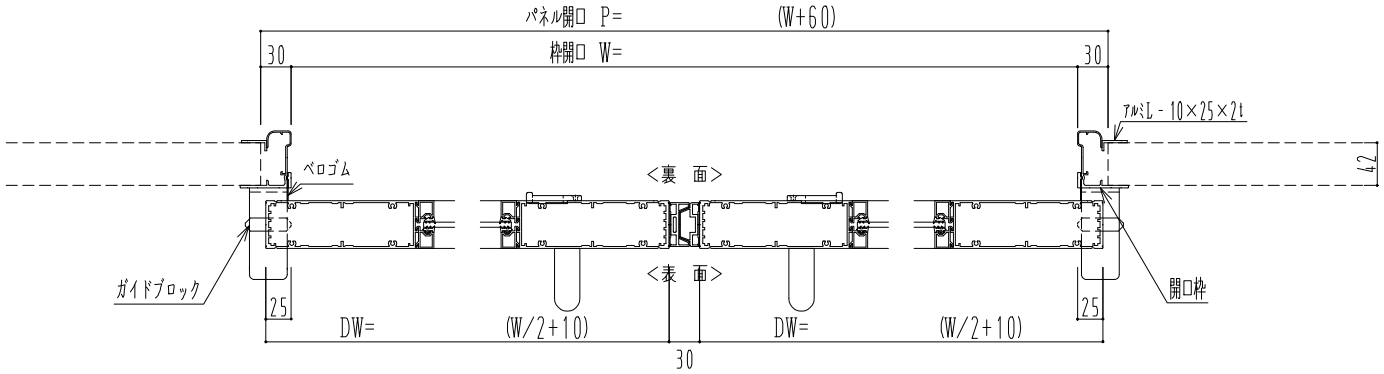

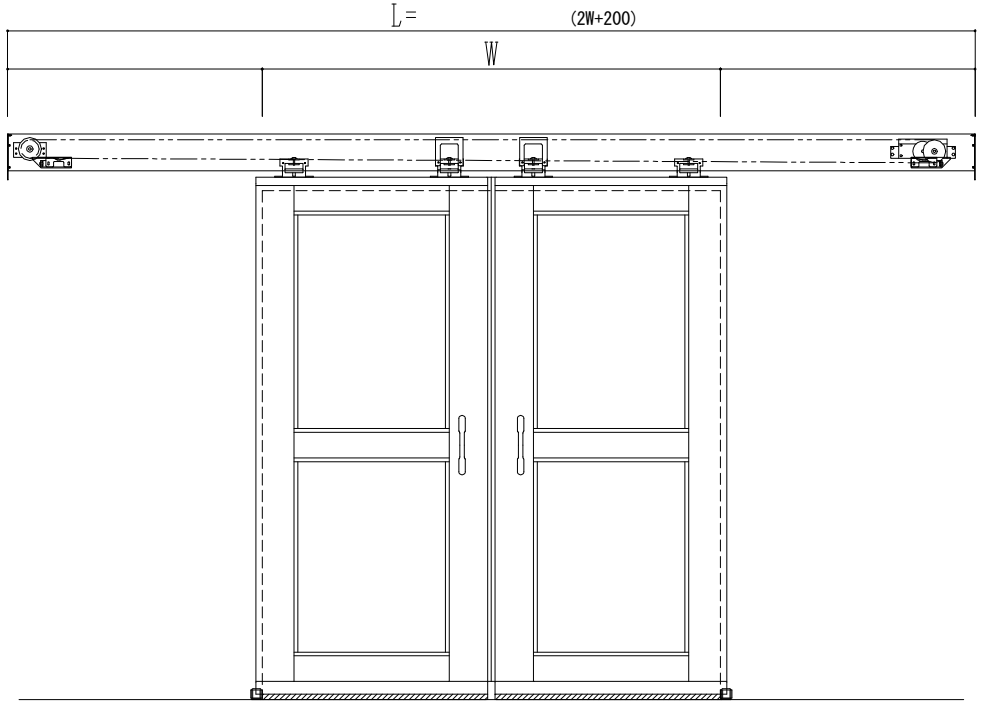

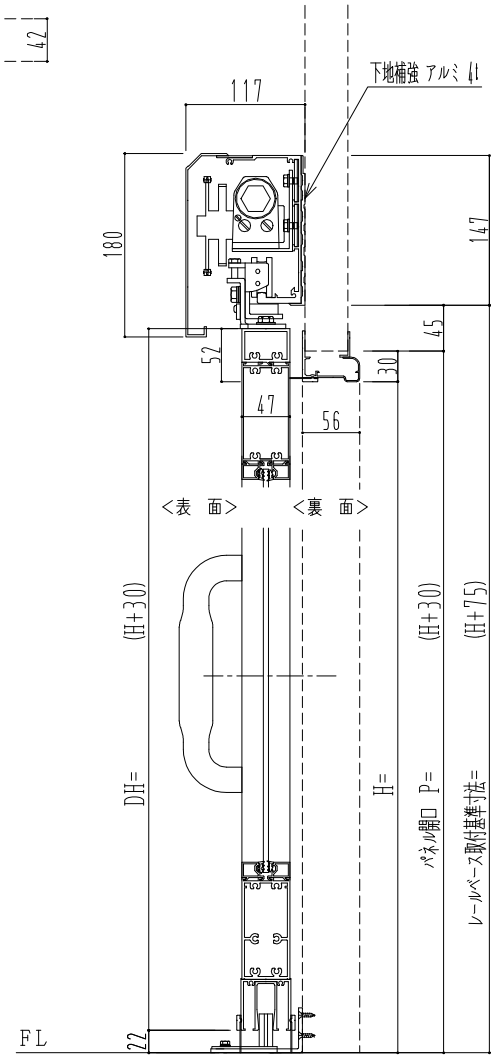

左右ドアの開閉

連動	非連動

サニタリー

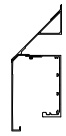	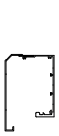
あり	なし

鍵付ドア

左親	右親

SUNWIZZ	品名： スライドドア	型名：SK40-両引自閉-3方 中桟付	V1.3	2022年12月版	SK40-11