アルミ枠

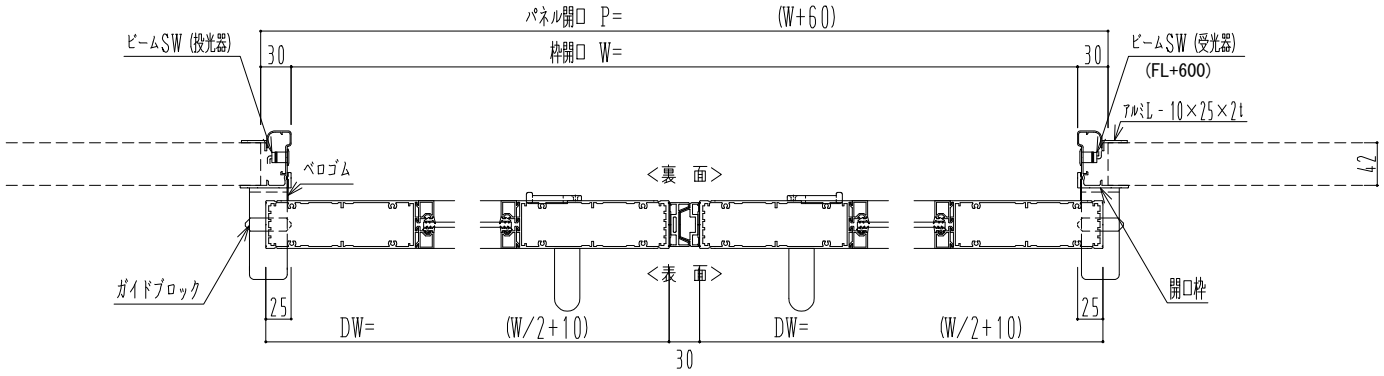

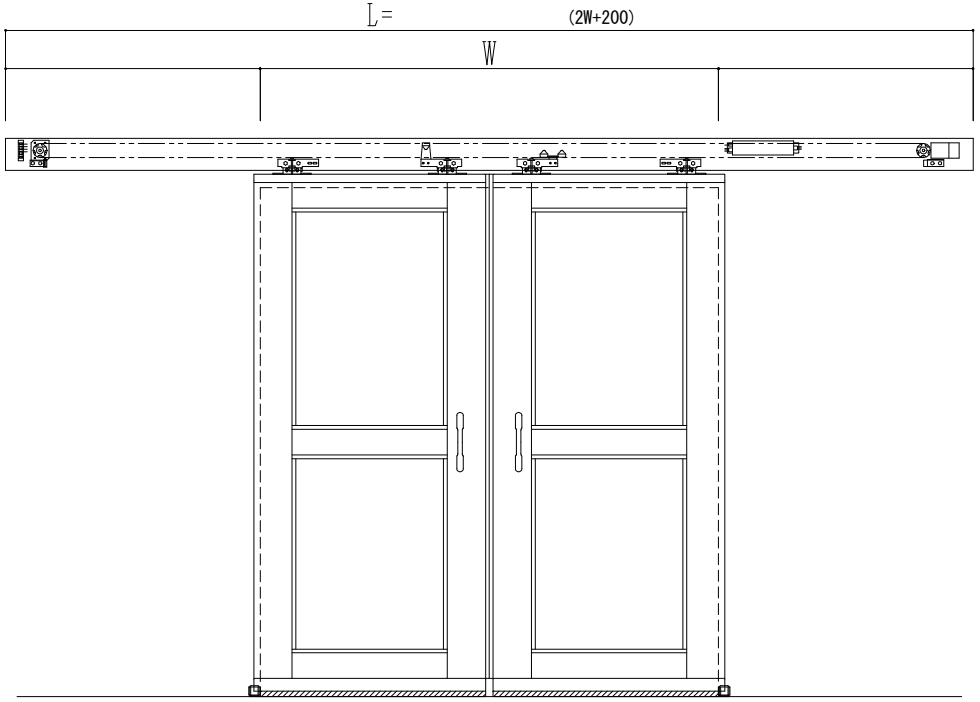

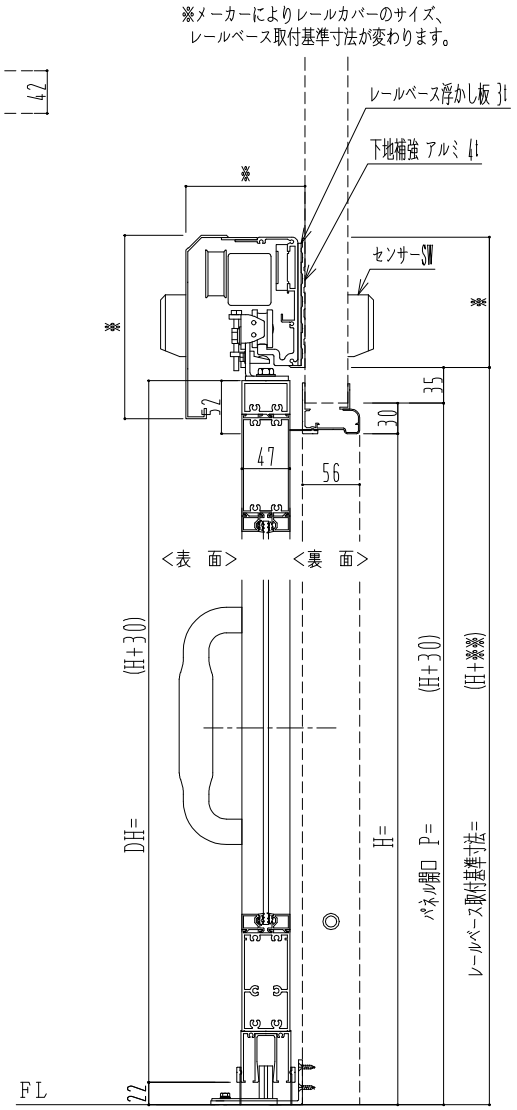

自動エンジン

メーカー指定なし	メーカー指定あり ( )

起動スイッチ

表	裏
上部センサー	上部センサー
タッチスイッチ	タッチスイッチ
手かざしセンサー	手かざしセンサー
プルスイッチ	プルスイッチ
フットスイッチ	フットスイッチ

サニタリー

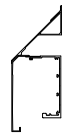	
あり	なし

SUNWIZZ	品名： スライドドア	型名：SK40-両引自動-3方 上部 中桟付	V1.3	2022年12月版	SK40-17